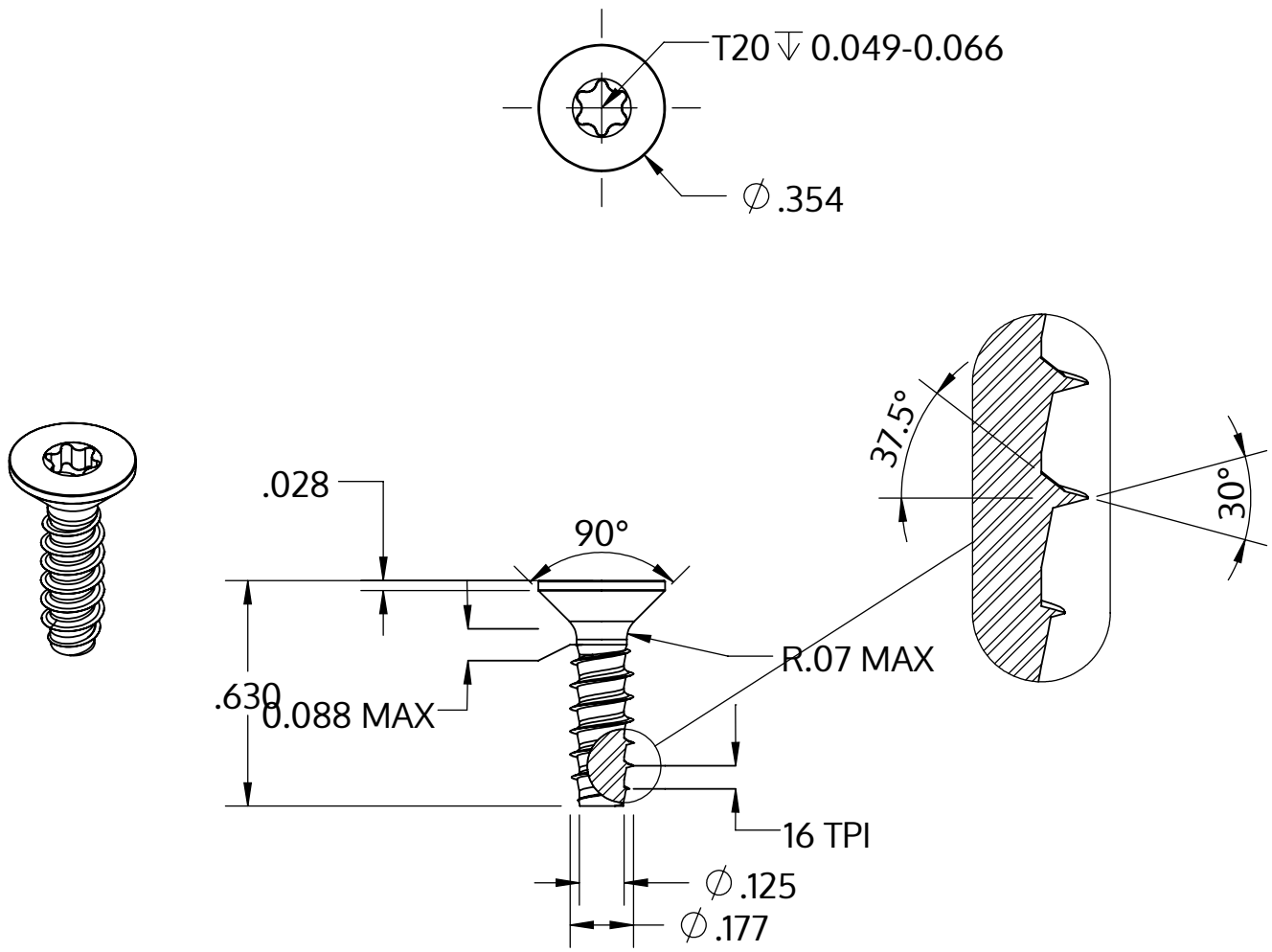

Metric size	M4.5 x 1.63 mm
US size (converted)	#9.5-16
	Tolerances [inch]
Length	+/- 0.021
Head diameter	+0 / -0.014
Head height	
Thread diameter	+0.003 / -0

Popis	STP41 4.5x16.0 - T20
Materiál	Temperovaná ocel
Povrch	Pozinkovaná 5-7 µm, temperovaná, modrá, pasivovaná průhledně
Hmotnost	1.783 kg / 1000 Kus

SCREWERK	**STP410450160S**	
_Zoll Zeichnung Größe A	Měřítko 2:1	2024-10