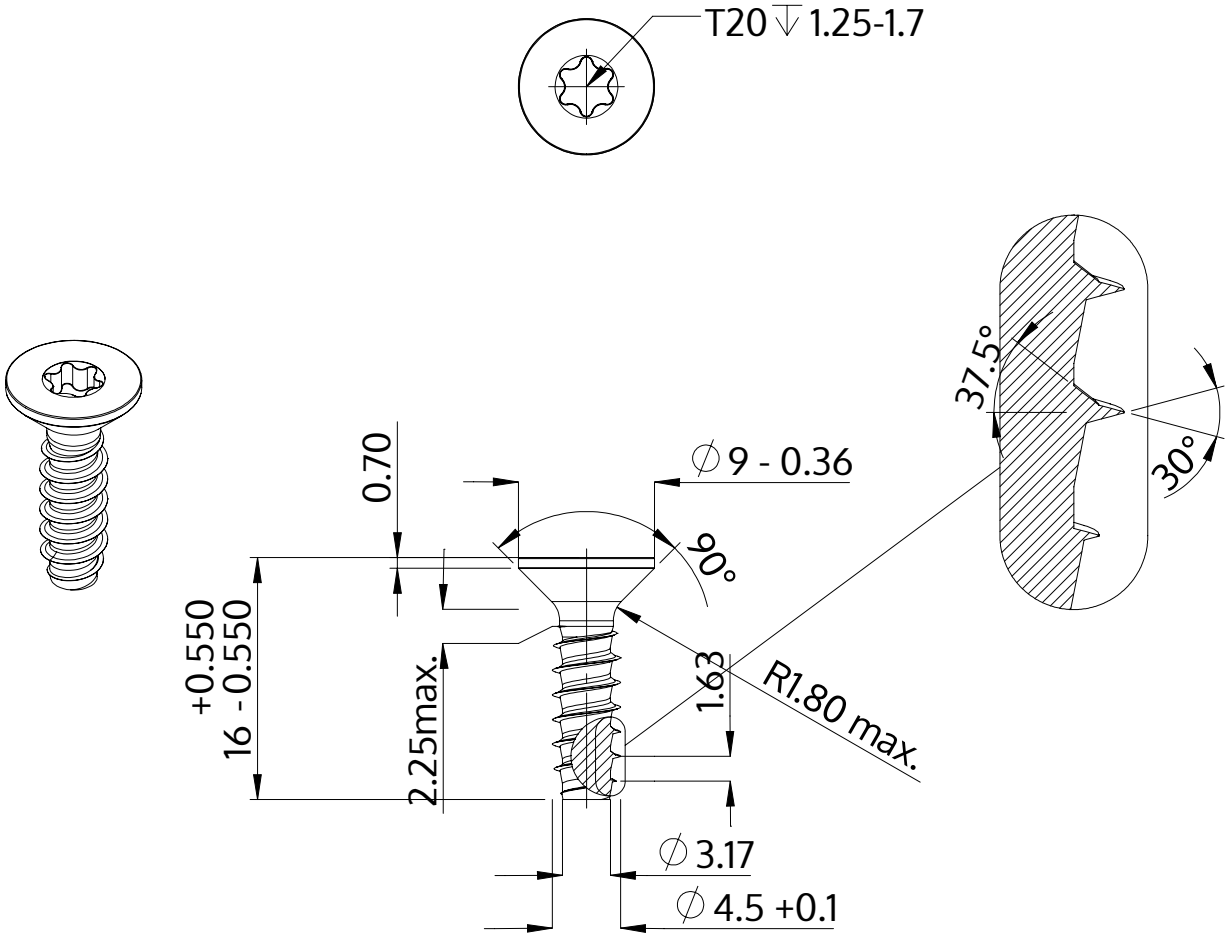

Descripción	STP41 4.5x16.0 - T20
Material	Acero Inoxidable A2
Superficie	Laminado brillante, barnizado y pasivado
Peso	1.783 kg / 1000 Piezas

SCREWERK	**STP410450160E**	
Diseño métrico	Escalada None:1	2024-04