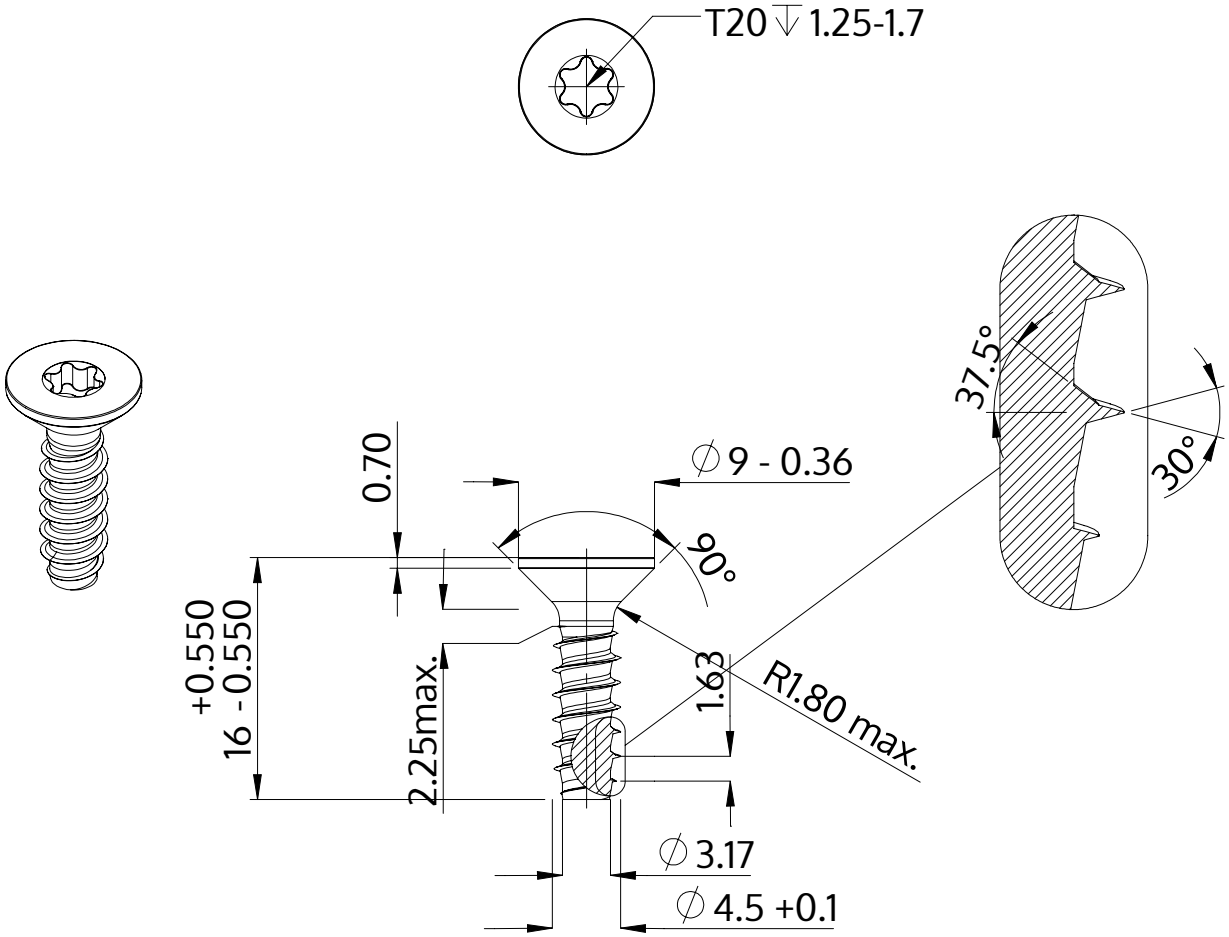

Popis	STP41 4.5x16.0 - T20
Materiál	Temperovaná ocel
Povrch	ZiNi černá-pasivovaná+temperovaná+utěsněná
Hmotnost	1.783 kg / 1000 Kus

SCREWERK	**STP410450160B**	
Metric výkres A4	Měřítko 2:1	2024-10