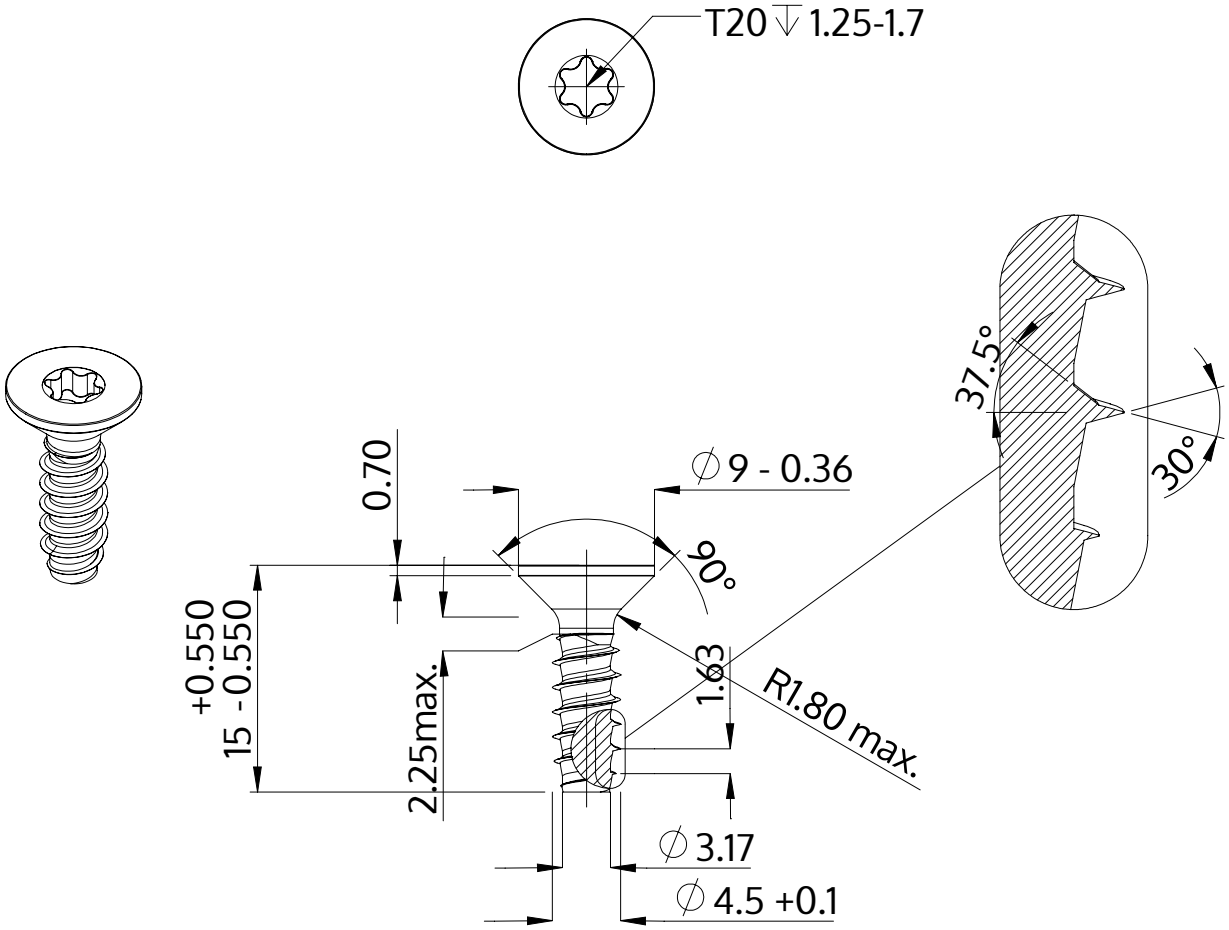

Descrizione	STP41 4.5x15.0 - T20
Materiale	acciaio inossidabile A2
Superficie	bianco-decapato e passivato
Peso	1.706 kg / 1000 pezzi

SCREWERK	**STP410450150E**	
Disegno metrico A4	Scala 2:1	2024-05