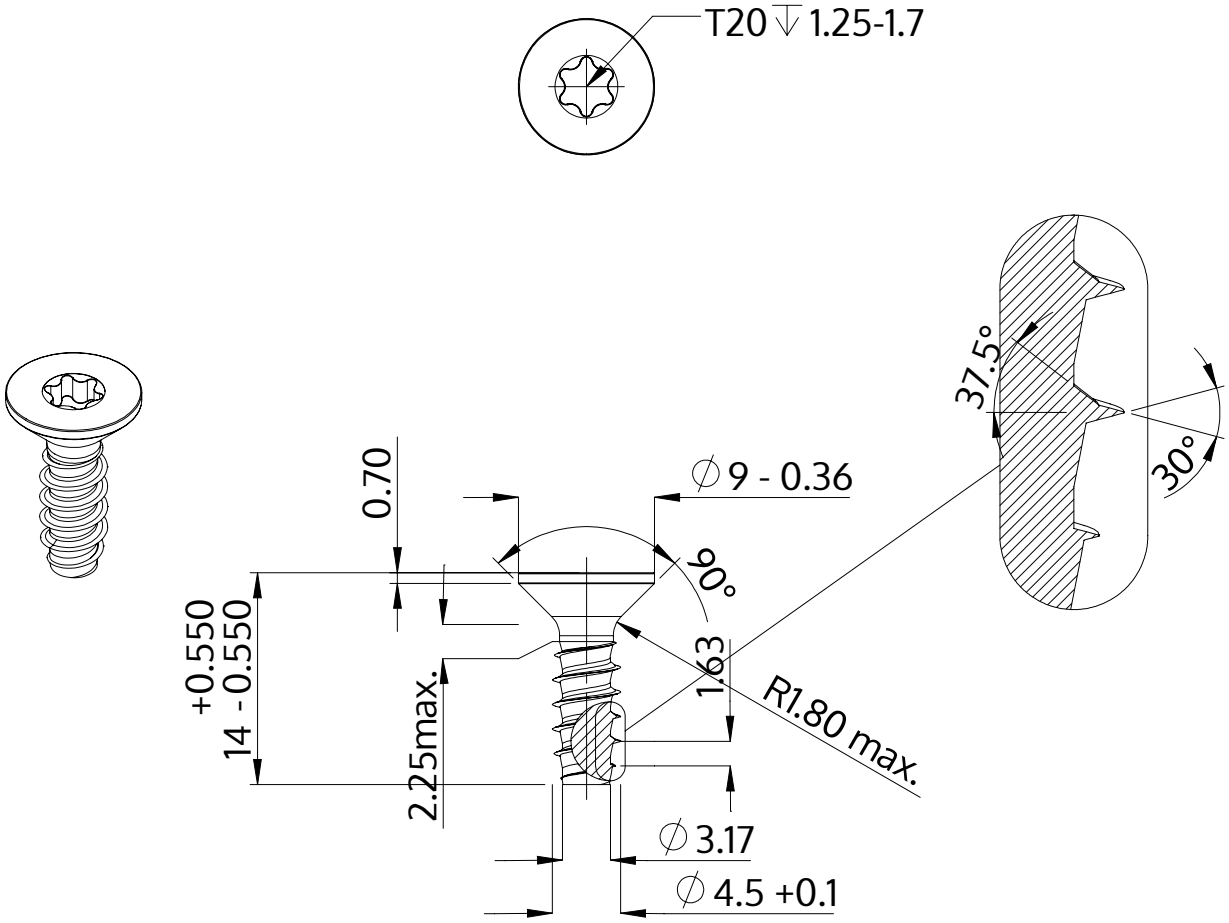

Opis	STP41 4.5x14.0 - T20
Materiał	Stal, hartowana
Powierzchnia	Ocynkowana 5-7 µm, temperowana, pasywowana na niebiesko
Waga	1.630 kg / 1000 sztuk

SCREWERK	**STP410450140S**	
Rysunek metryczny A4	Skala 2:1	2024-10