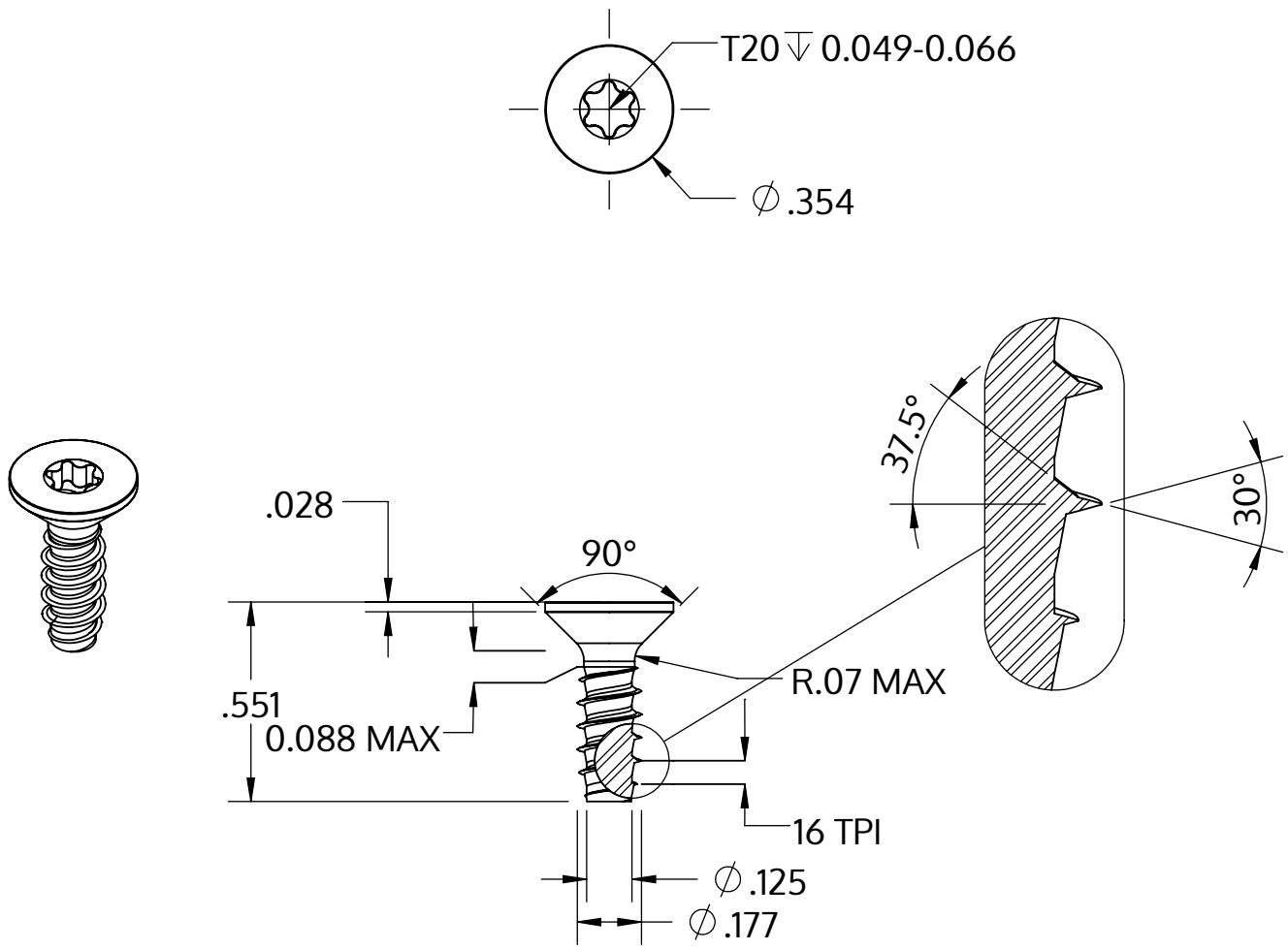

Metric size	M4.5 x 1.63 mm
US size (converted)	#9.5-16
	Tolerances [inch]
Length	+/- 0.021
Head diameter	+0 / -0.014
Head height	
Thread diameter	+0.003 / -0

Opis	STP41 4.5x14.0 - T20
Materiał	Stal, hartowana
Powierzchnia	Ocynkowana 5-7 µm, temperowana, pasywowana na niebiesko
Waga	1.630 kg / 1000 sztuk

SCREWERK	**STP410450140S**	
_Zoll Zeichnung Größe A	Skala 2:1	2024-10