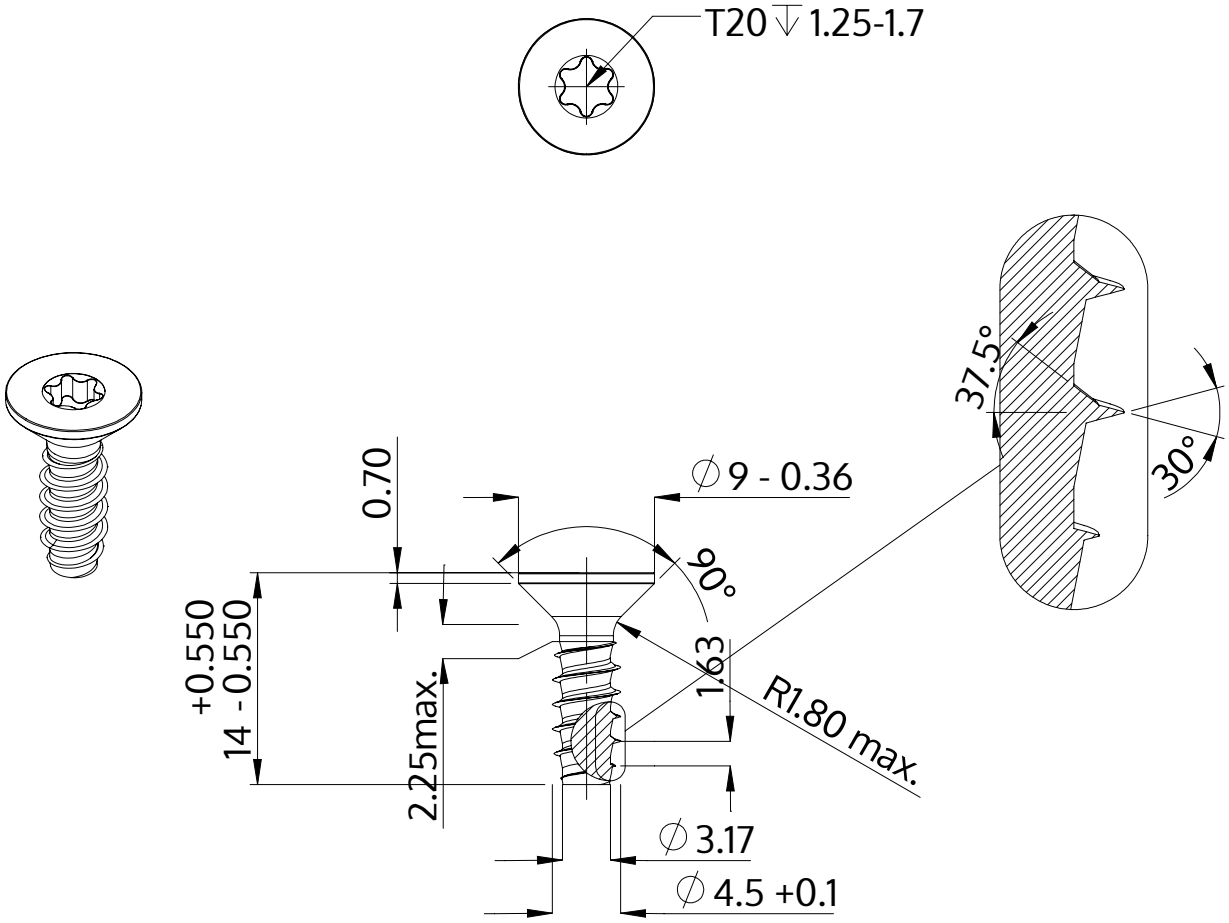

Beskrivning	STP41 4.5x14.0 - T20
Material	rostfritt stål A2
Yta	blank och passiviserad
Vikt	1.630 kg / 1000 styck

SCREWERK	**STP410450140E**	
Metrisk skiss A4	Skala 2:1	2024-10