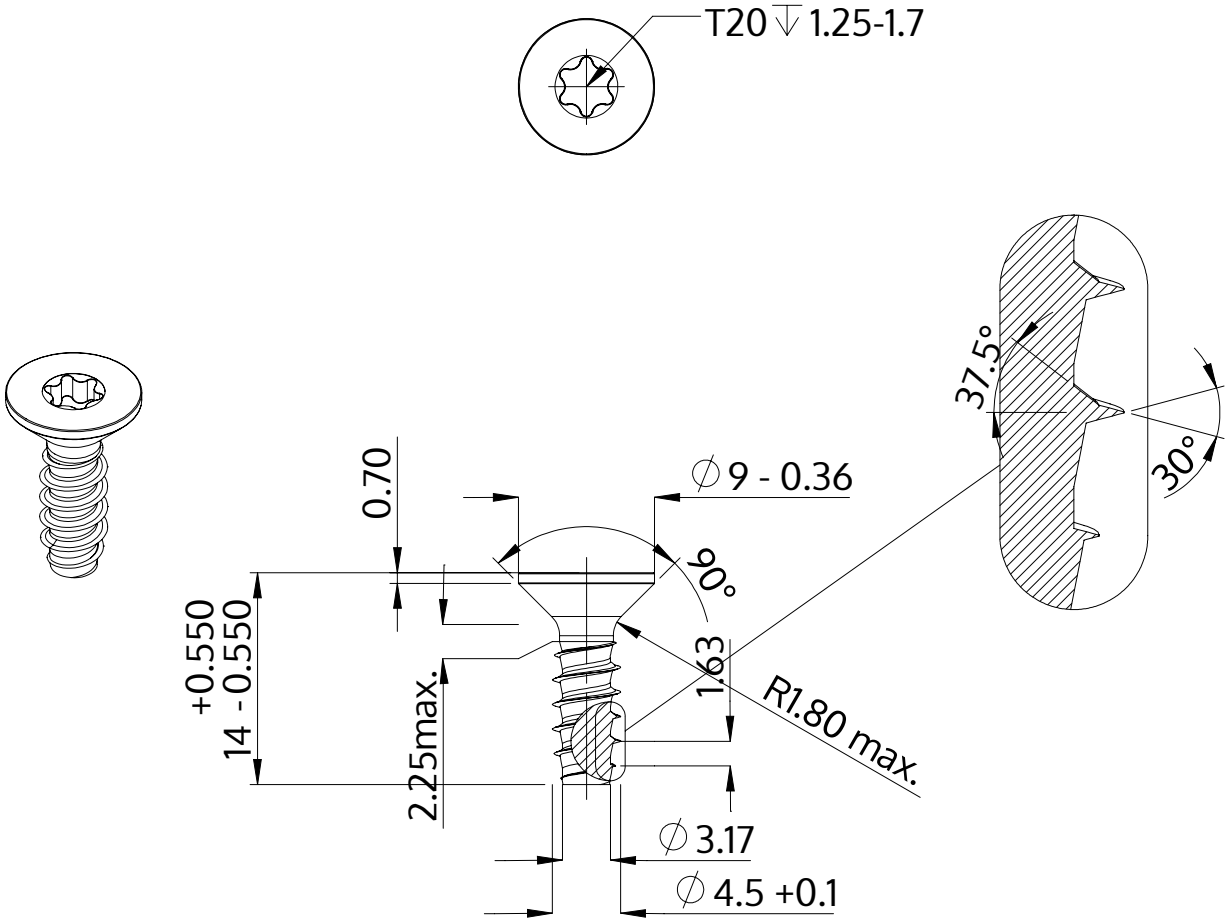

Descriere	STP41 4.5x14.0 - T20
Material	oţel inoxidabil A2
Exterior	neacoperit, murat și pasivat
Greutate	1.630 kg / 1000 unități

SCREWERK	**STP410450140E**	
Desen metric A4	Scalarea 2:1	2024-10