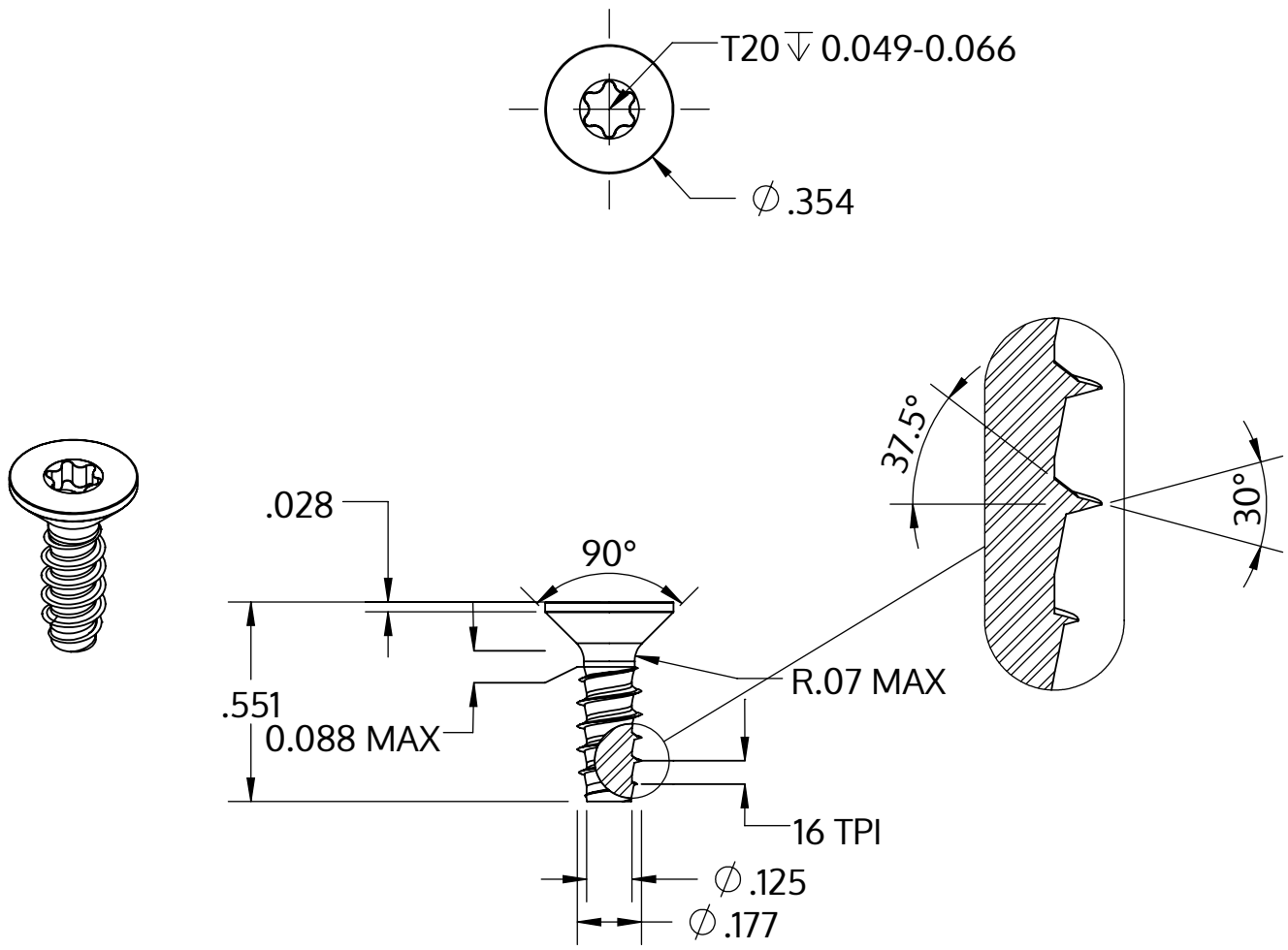

Metric size	M4.5 x 1.63 mm
US size (converted)	#9.5-16
	Tolerances [inch]
Length	+/- 0.021
Head diameter	+0 / -0.014
Head height	
Thread diameter	+0.003 / -0

Açıklaması	STP41 4.5x14.0 - T20
Malzeme	Çelik, sertleştirilmiş
Kaplama	ZnNi siyah-pasifleştirilmiştir, temperlenmistir, kaplanmış
Ağırlık	1.630 kg / 1000 Adet

SCREWERK	**STP410450140B**	
_Zoll Zeichnung Größe A	Ölçeklendirme 2:1	2024-10