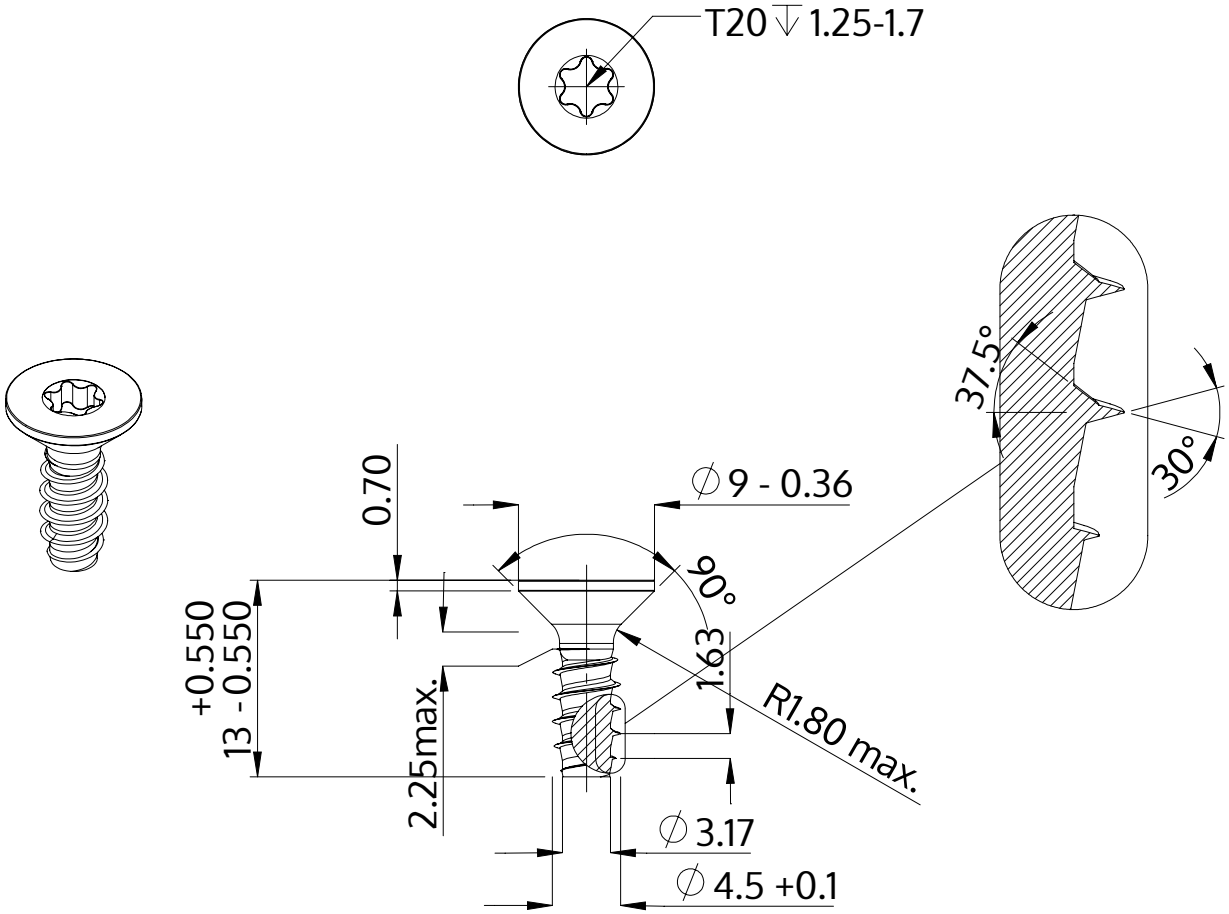

Beskrivning	STP41 4.5x13.0 - T20
Material	rostfritt stål A2
Yta	blank och passiviserad
Vikt	1.553 kg / 1000 styck

SCREWERK	**STP410450130E**	
Metrisk skiss A4	Skala None:1	2024-04