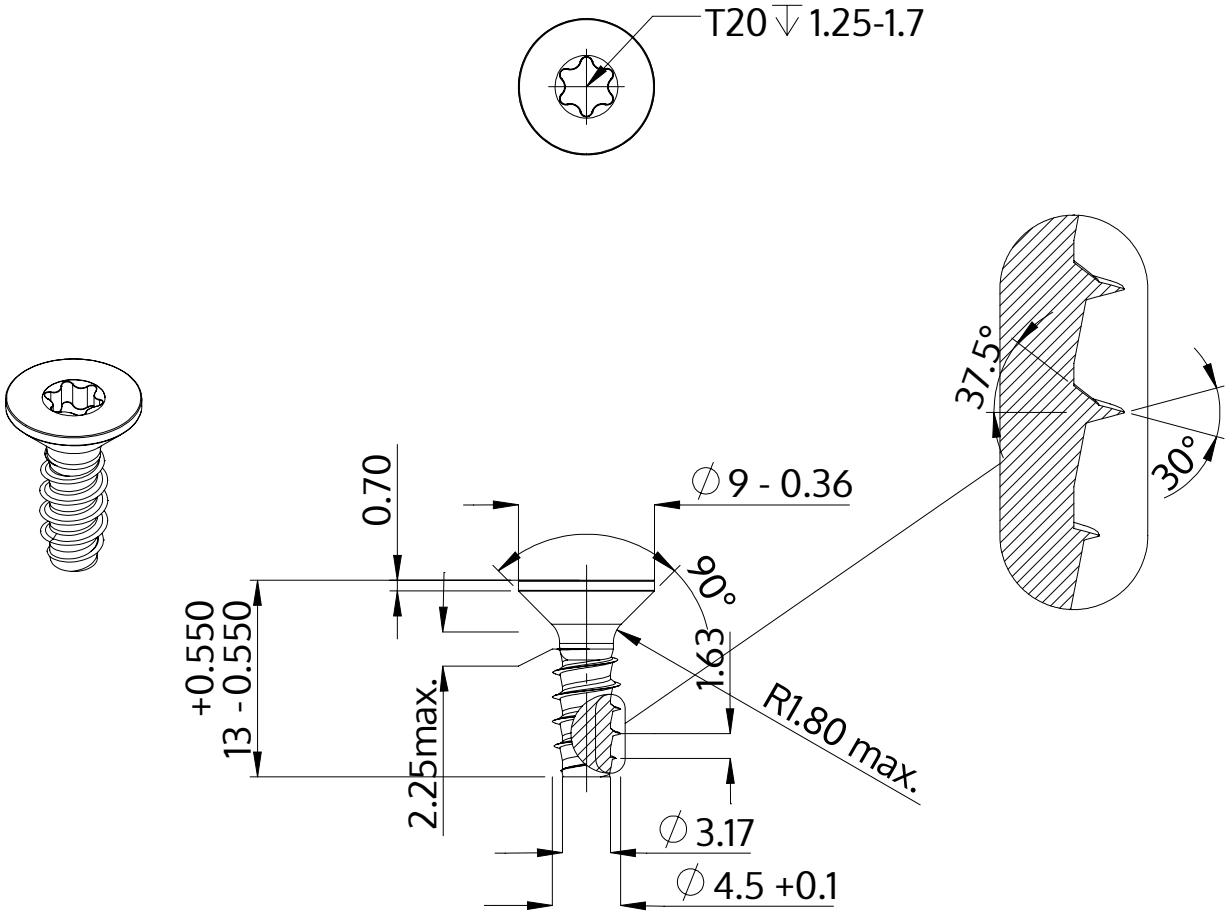

Beskrivelse	STP41 4.5x13.0 - T20
Materiale	Ædelstål A2
Overflade	blank, bejdset og passiveret
Vægt	1.553 kg / 1000 stykke

SCREWERK	**STP410450130E**	
Metrisk tegning A4	Skalering 2:1	2024-10