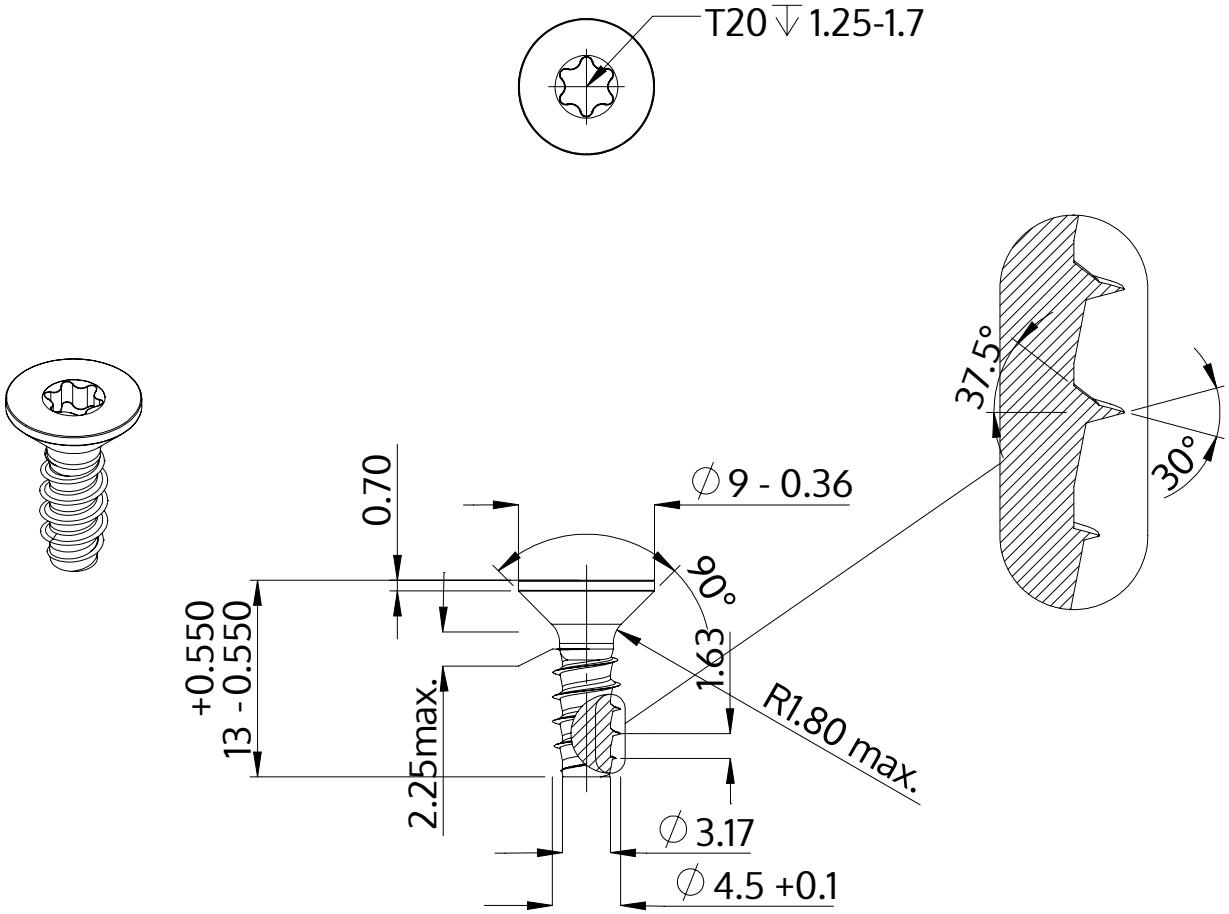

Opis	STP41 4.5x13.0 - T20
Materiał	Stal, hartowana
Powierzchnia	ZiNi czarna-pasywowana, temperowana, uszczelniona
Waga	1.553 kg / 1000 sztuk

SCREWERK	**STP410450130B**	
Rysunek metryczny A4	Skala None:1	2024-04