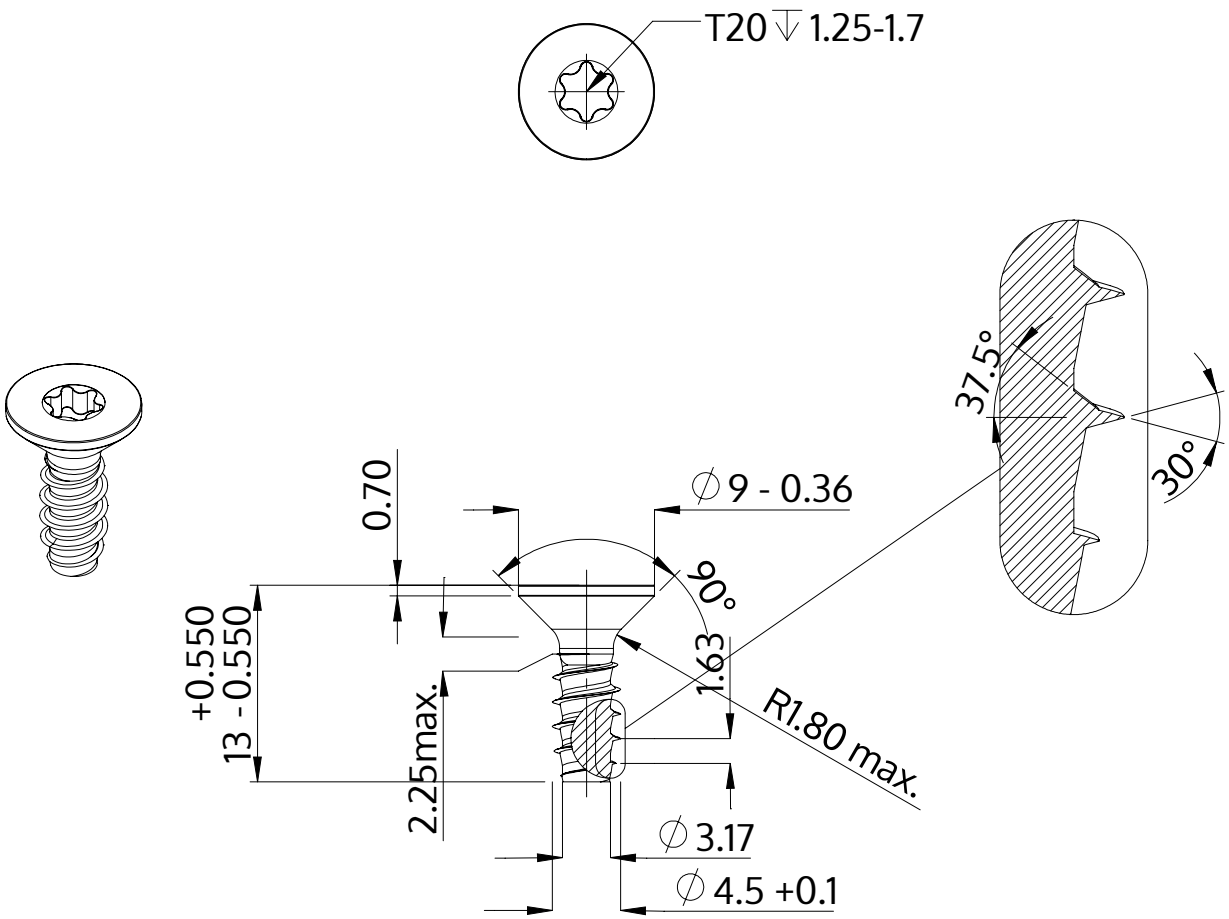

Beskrivelse	STP41 4.5x13.0 - T20
Materiale	Stål, forædlet
Overflade	ZnNi sort-passiveret, tempret, forseglet
Vægt	1.553 kg / 1000 stykke

SCREWERK	**STP410450130B**	
Metrisk tegning A4	Skalering 2:1	2024-10