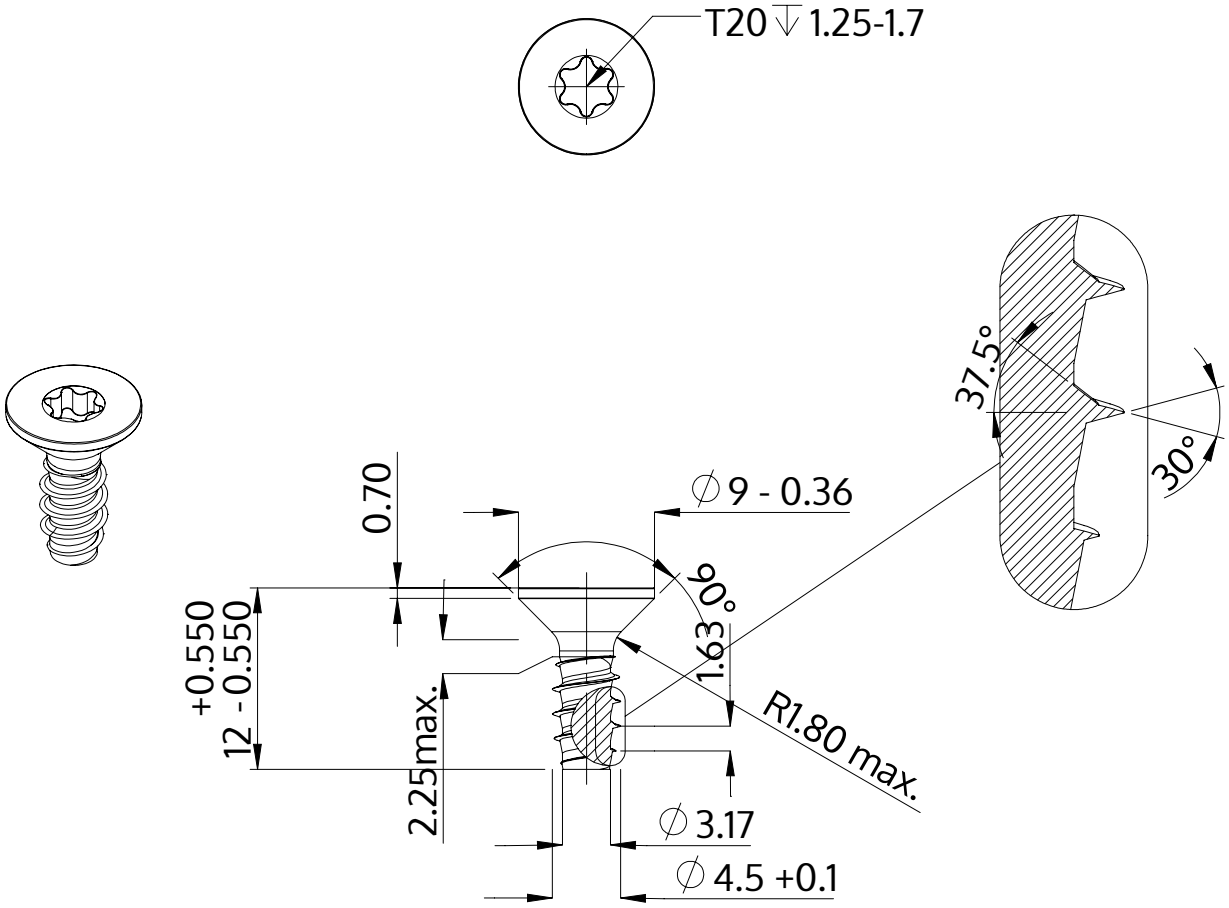

Beskrivning	STP41 4.5x12.0 - T20
Material	stål, härdat
Yta	förzinkad 5-7 µm, härdad, blå/transparent passiviserad
Vikt	1.476 kg / 1000 styck

SCREWERK	**STP410450120S**	
Metrisk skiss A4	Skala 2:1	2024-10