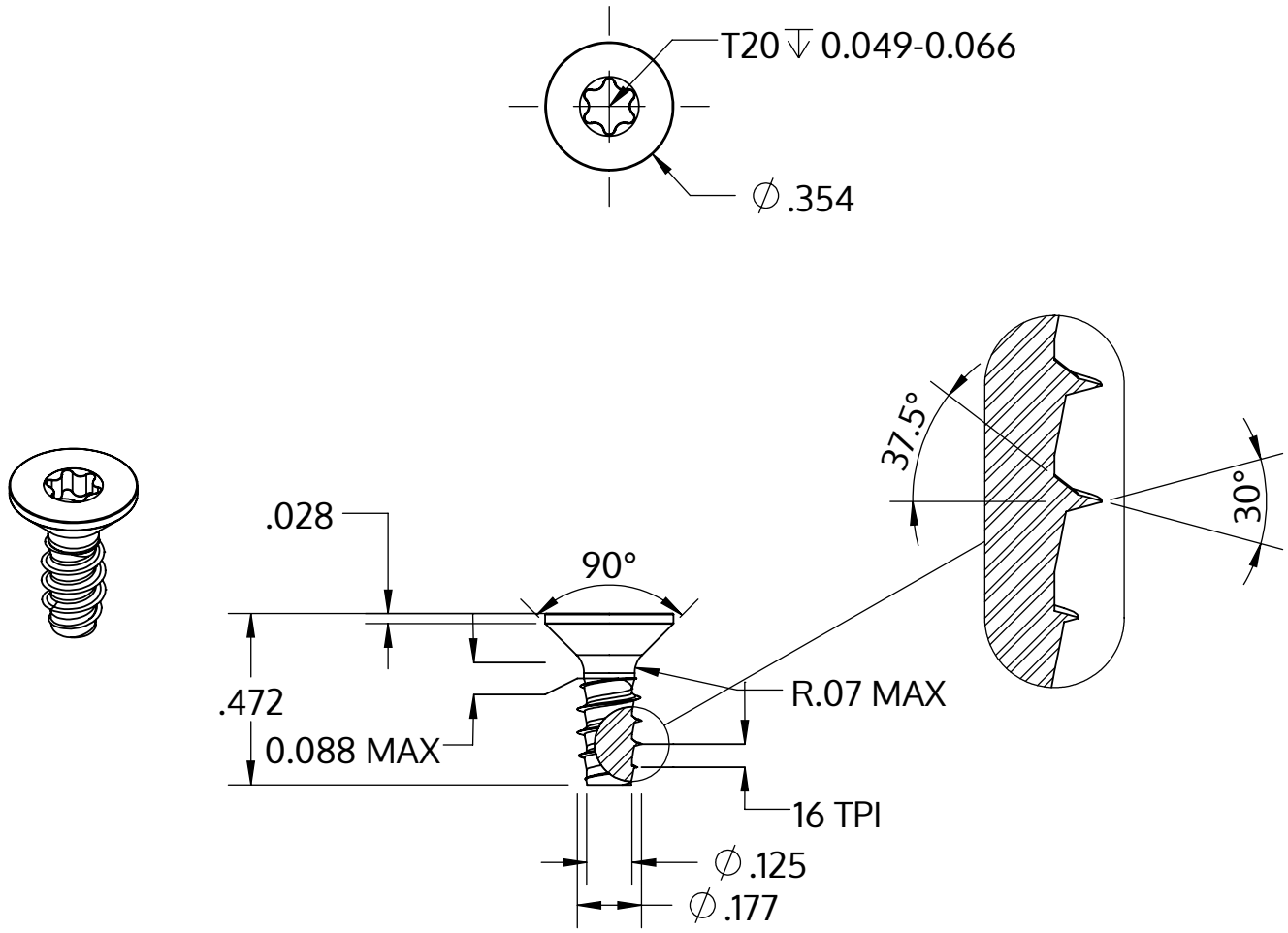

Metric size	M4.5 x 1.63 mm
US size (converted)	#9.5-16
	Tolerances [inch]
Length	+/- 0.021
Head diameter	+0 / -0.014
Head height	
Thread diameter	+0.003 / -0

Beskrivelse	STP41 4.5x12.0 - T20
Materiale	Stål, forædlet
Overflade	galvaniseret 5-7 µm, tempret, blå / transparent passiveret
Vægt	1.476 kg / 1000 stykke

SCREWERK	**STP410450120S**	
_Zoll Zeichnung Größe A	Skalering 2:1	2024-10