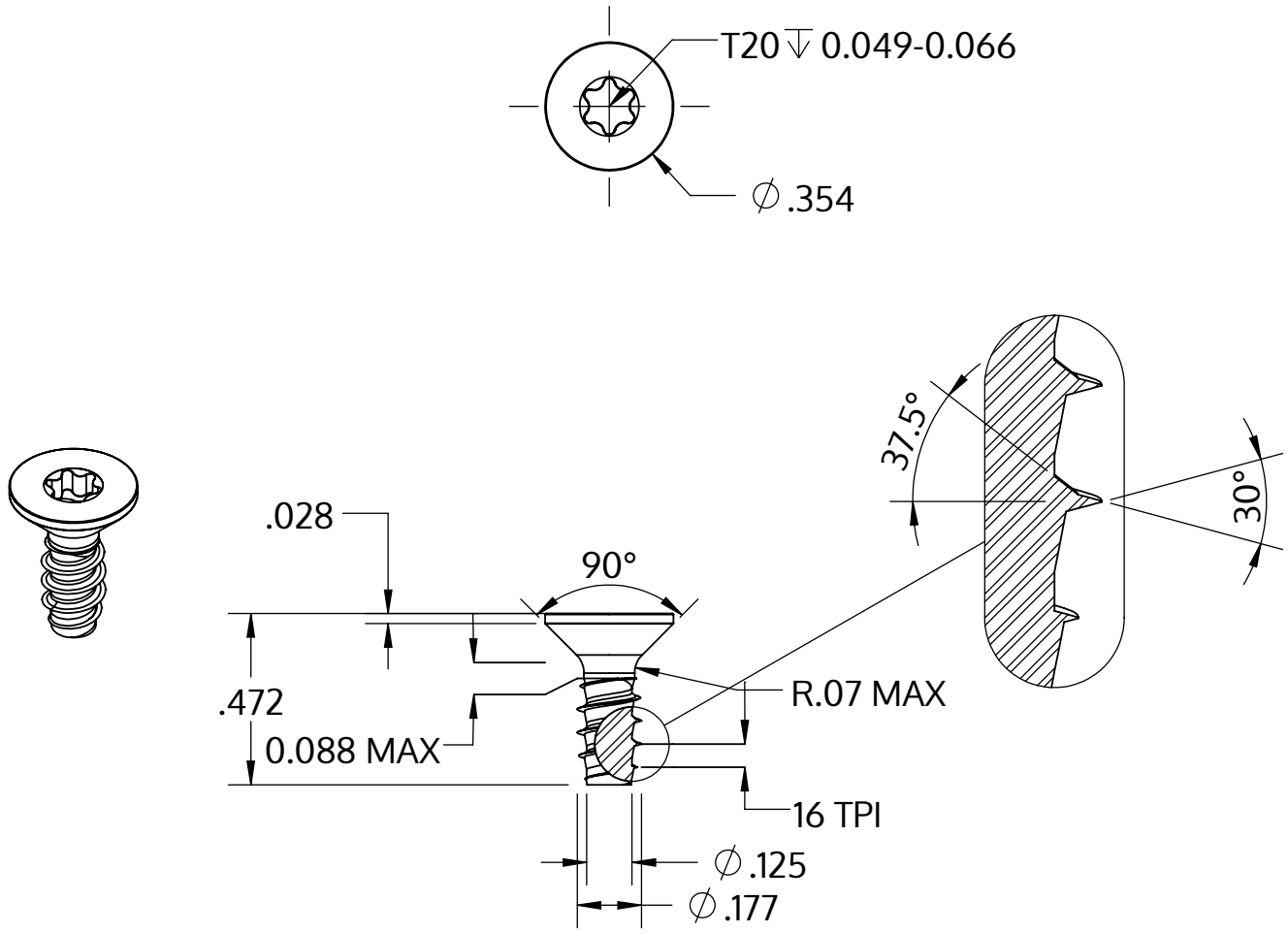

Metric size	M4.5 x 1.63 mm
US size (converted)	#9.5-16
	Tolerances [inch]
Length	+/- 0.021
Head diameter	+0 / -0.014
Head height	
Thread diameter	+0.003 / -0

Beschreibung	STP41 4.5x12.0 - T20
Werkstoff	Edelstahl A2
Oberfläche	blank, gebeizt und passiviert
Gewicht	1.476 kg / 1000 Stück

SCREWERK	**STP410450120E**	
Zoll Zeichnung Größe A	Skalierung 2:1	2024-10