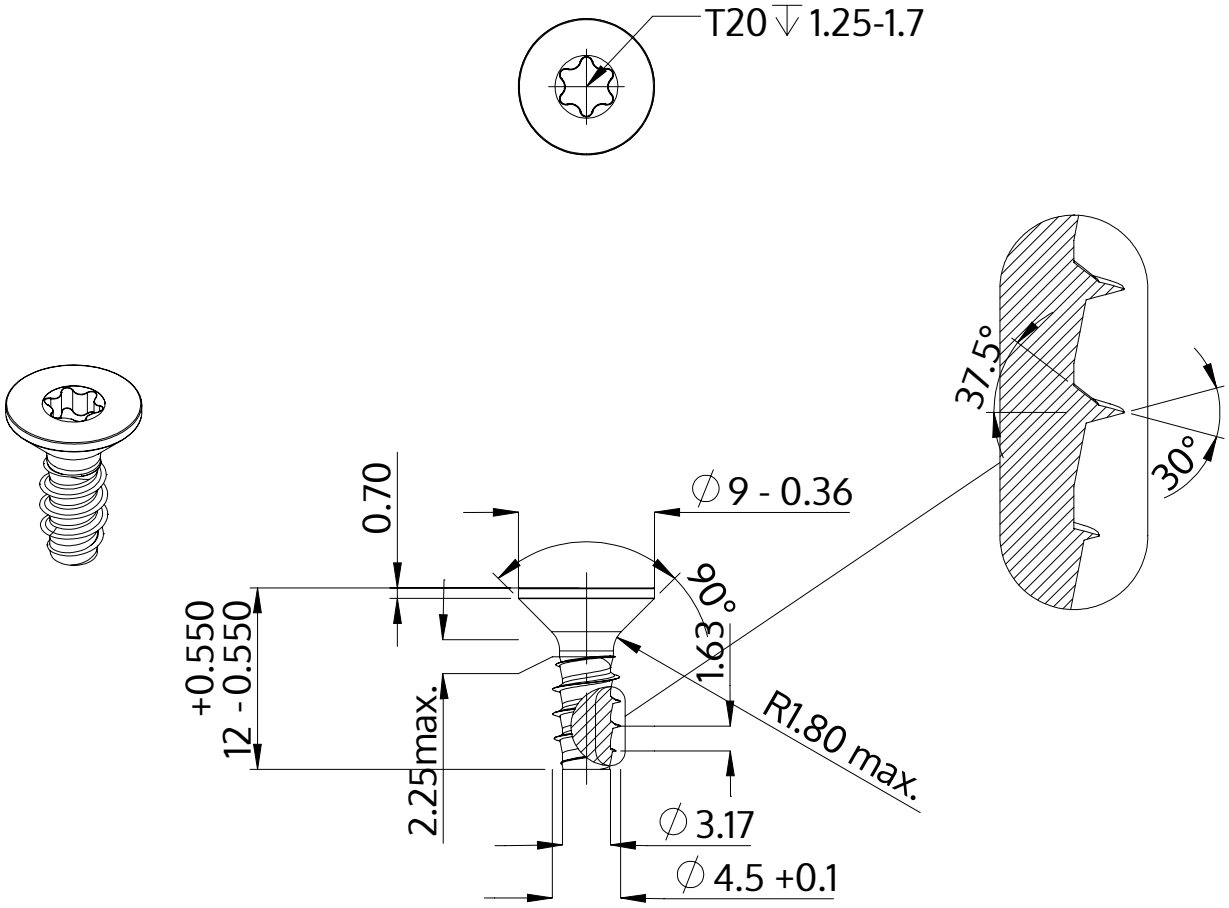

Description	STP41 4.5x12.0 - T20
Matière	acier inoxydable A2
Surface	brillant décapé et passivé
Poids	1.476 kg / 1000 Unité

SCREWERK	**STP410450120E**	
Dessin métrique A4	Redimensionner 2:1	2024-10