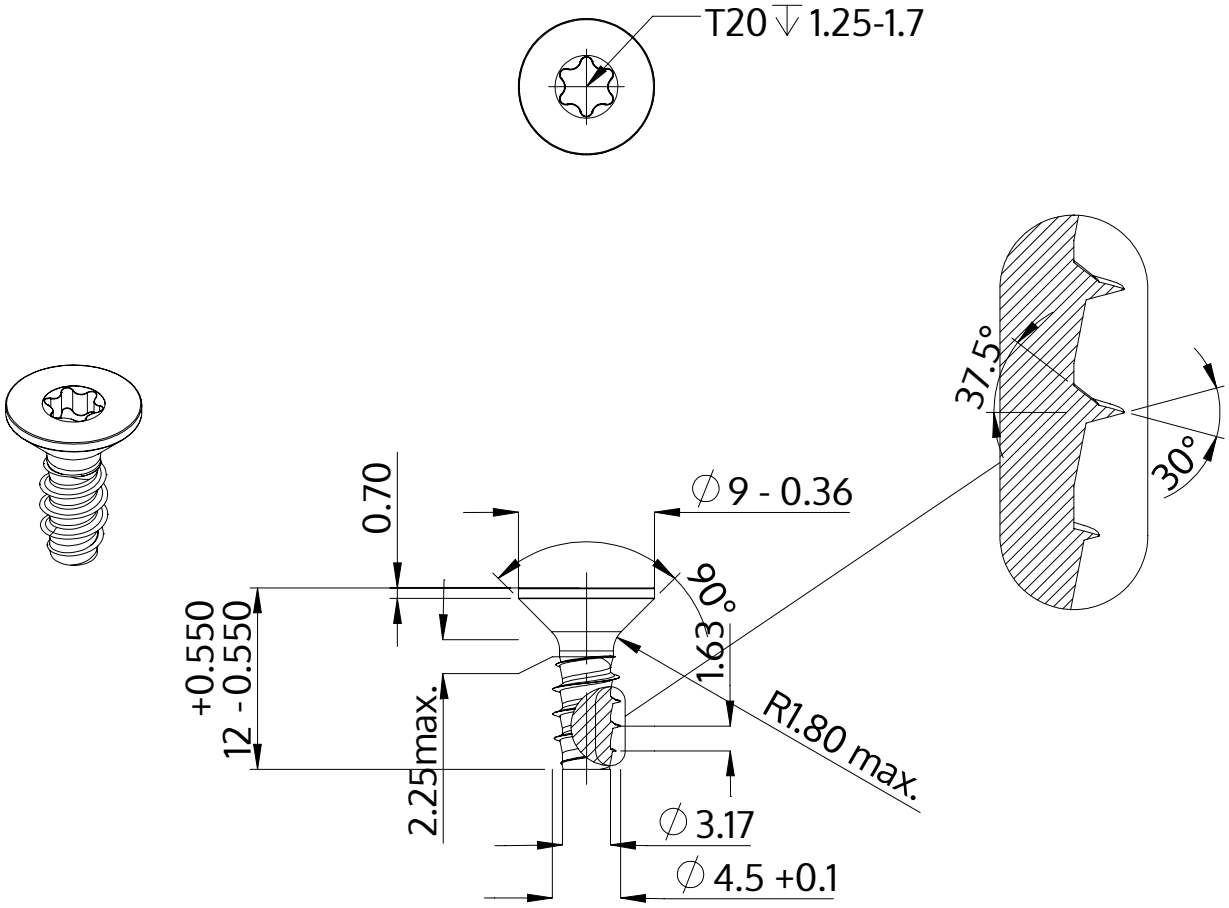

Beschreibung	STP41 4.5x12.0 - T20
Werkstoff	Edelstahl A2
Oberfläche	blank, gebeizt und passiviert
Gewicht	1.476 kg / 1000 Stück

SCREWERK	**STP410450120E**	
Metrische Zeichnung A4	Skalierung 2:1	2024-10