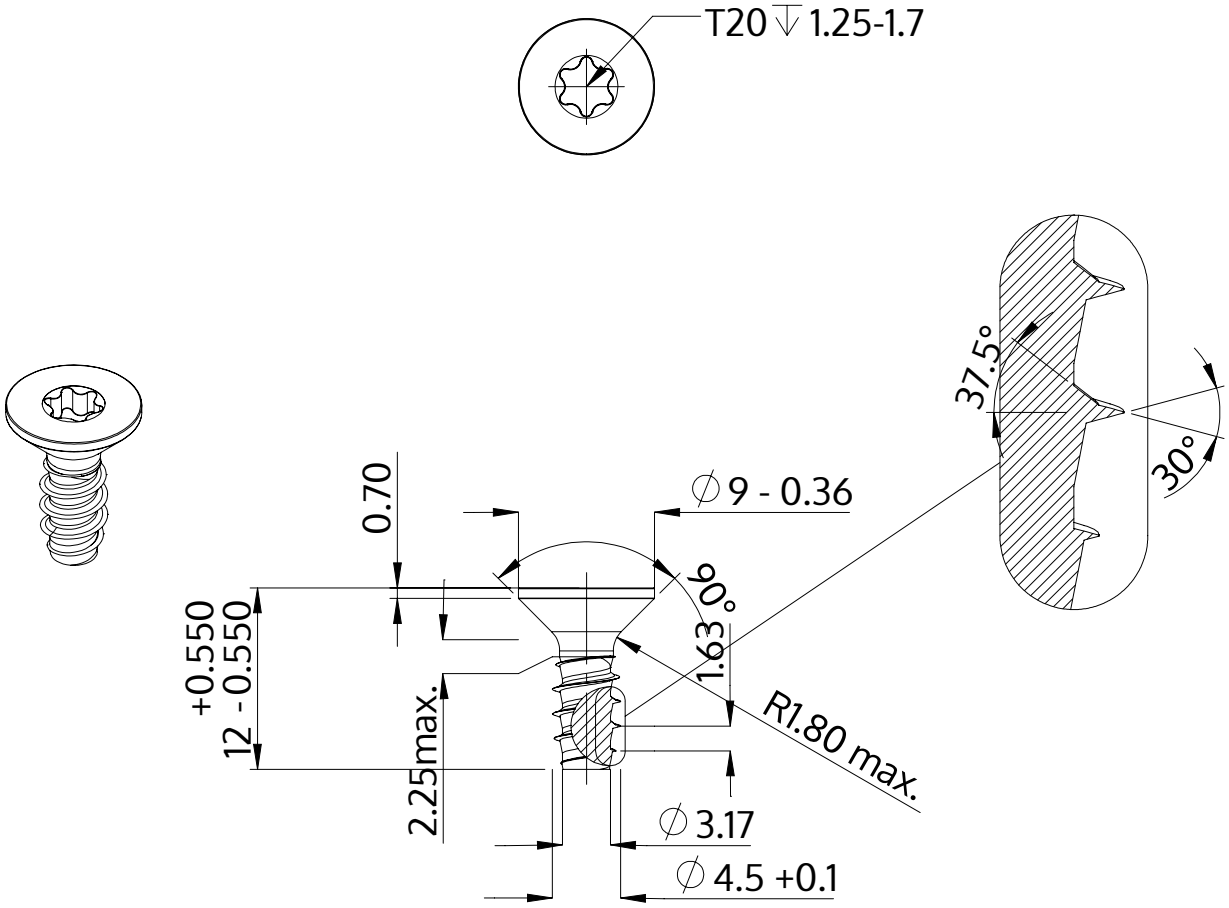

Beskrivelse	STP41 4.5x12.0 - T20
Materiale	Ædelstål A2
Overflade	blank, bejdset og passiveret
Vægt	1.476 kg / 1000 stykke

SCREWERK	**STP410450120E**	
Metrisk tegning A4	Skalering None:1	2024-04