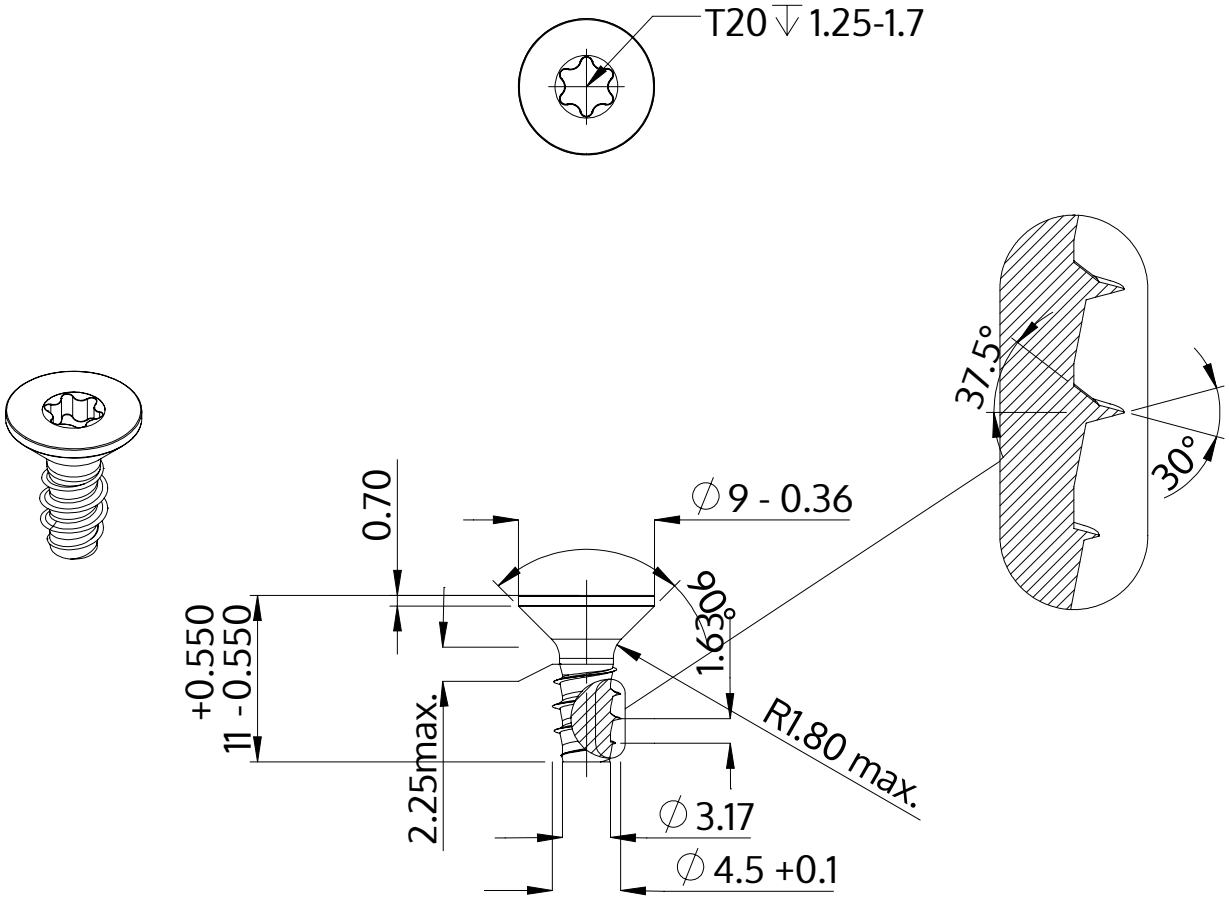

Descrizione	STP41 4.5x11.0 - T20
Materiale	acciaio, temprato
Superficie	zincato 5-7 micron, ricotto, blu / trasparente passivato
Peso	1.399 kg / 1000 pezzi

SCREWERK	**STP410450110S**	
Disegno metrico A4	Scala 2:1	2024-10