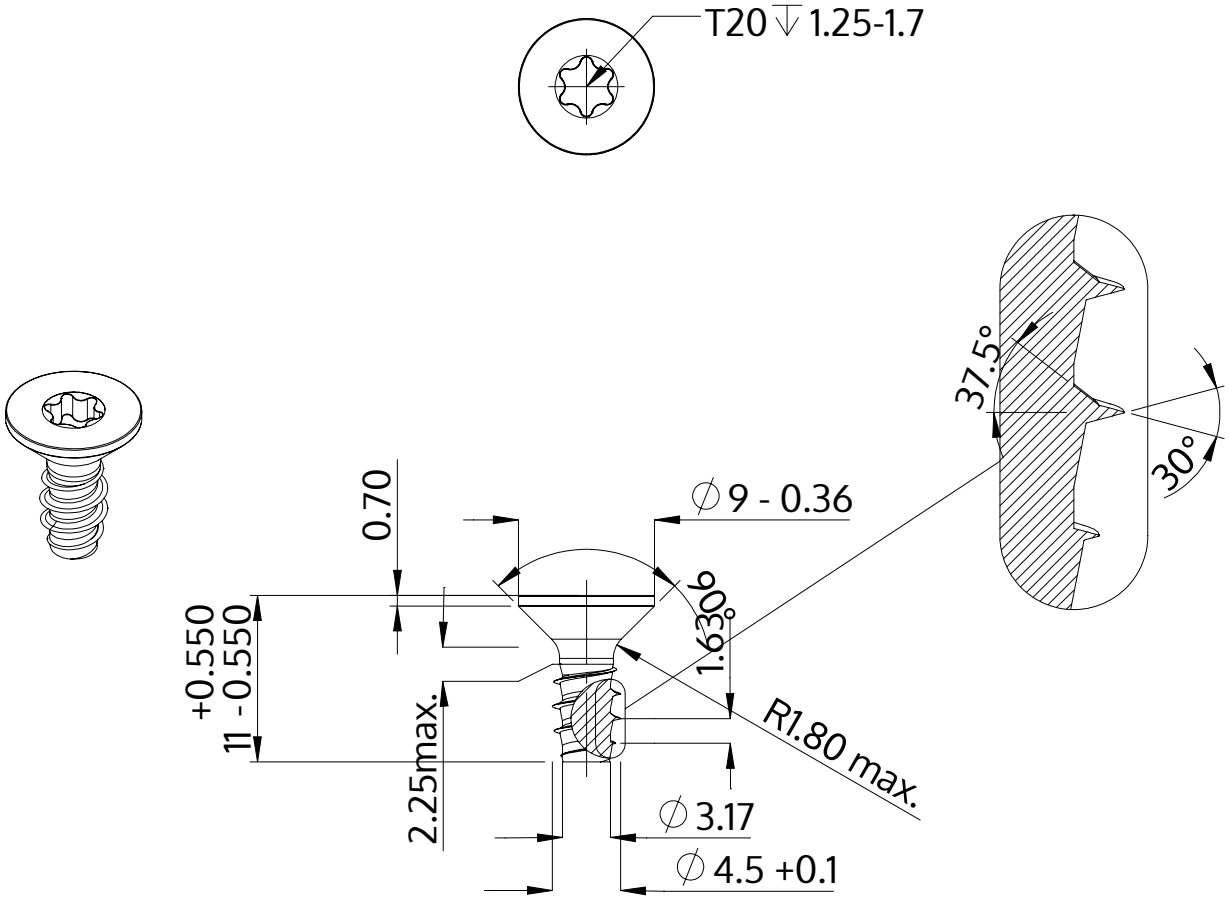

Descriere	STP41 4.5x11.0 - T20
Material	oțel, călit
Exterior	zincat, Nichelat, pasivat negru / nu conține Cr-VI, recopt, ermetizat
Greutate	1.399 kg / 1000 unități

SCREWERK	**STP410450110B**	
Desen metric A4	Scalarea 2:1	2024-05