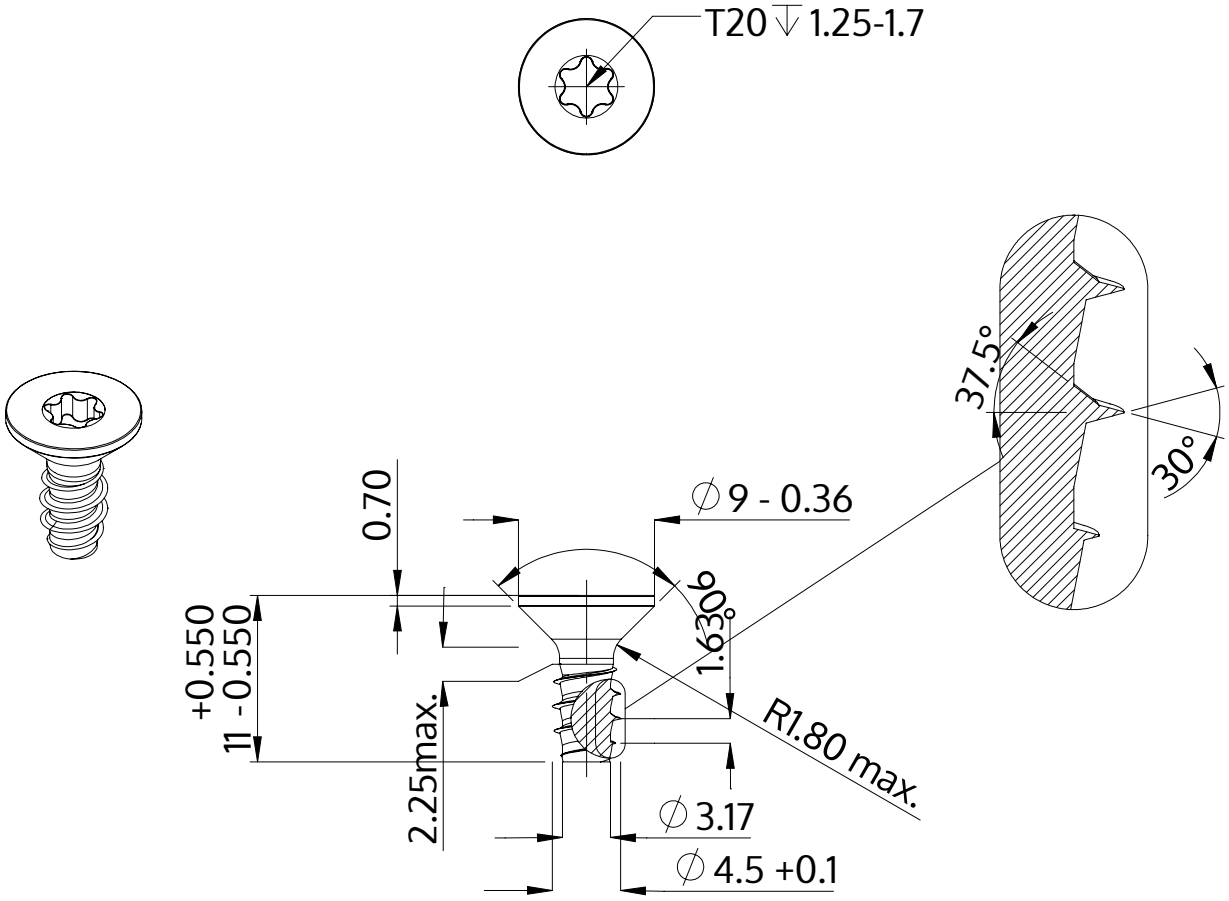

Описание	STP41 4.5x11.0 - T20
Материал	стомана, закалена
Повърхност	цинково и никелово покритие, Черен, пасивиран, темпериран, херметизация
Тегло	1.399 kg / 1000 Бройка

SCREWERK	**STP410450110B**	
Метричен дизайн A4	Мащаб 2:1	2024-10