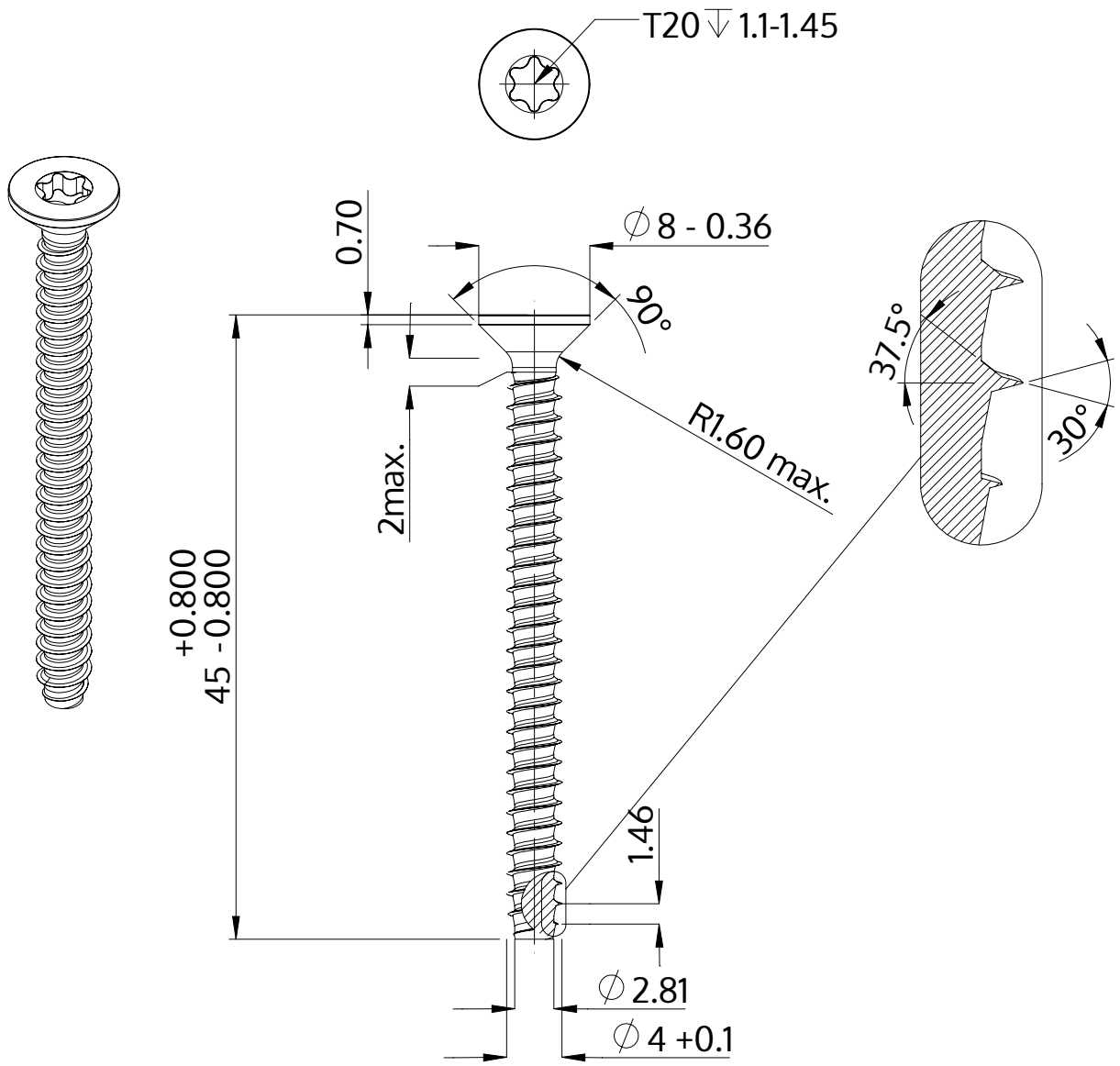

Descripción	STP41 4.0x45.0 - T20
Material	Acero, endurecido
Superficie	galvanizado 5-7 micras, recocido, azul / pasivado transparente
Peso	3.115 kg / 1000 Piezas

SCREWERK	**STP410400450S**	
Diseño métrico	Escalada 2:1	2024-10