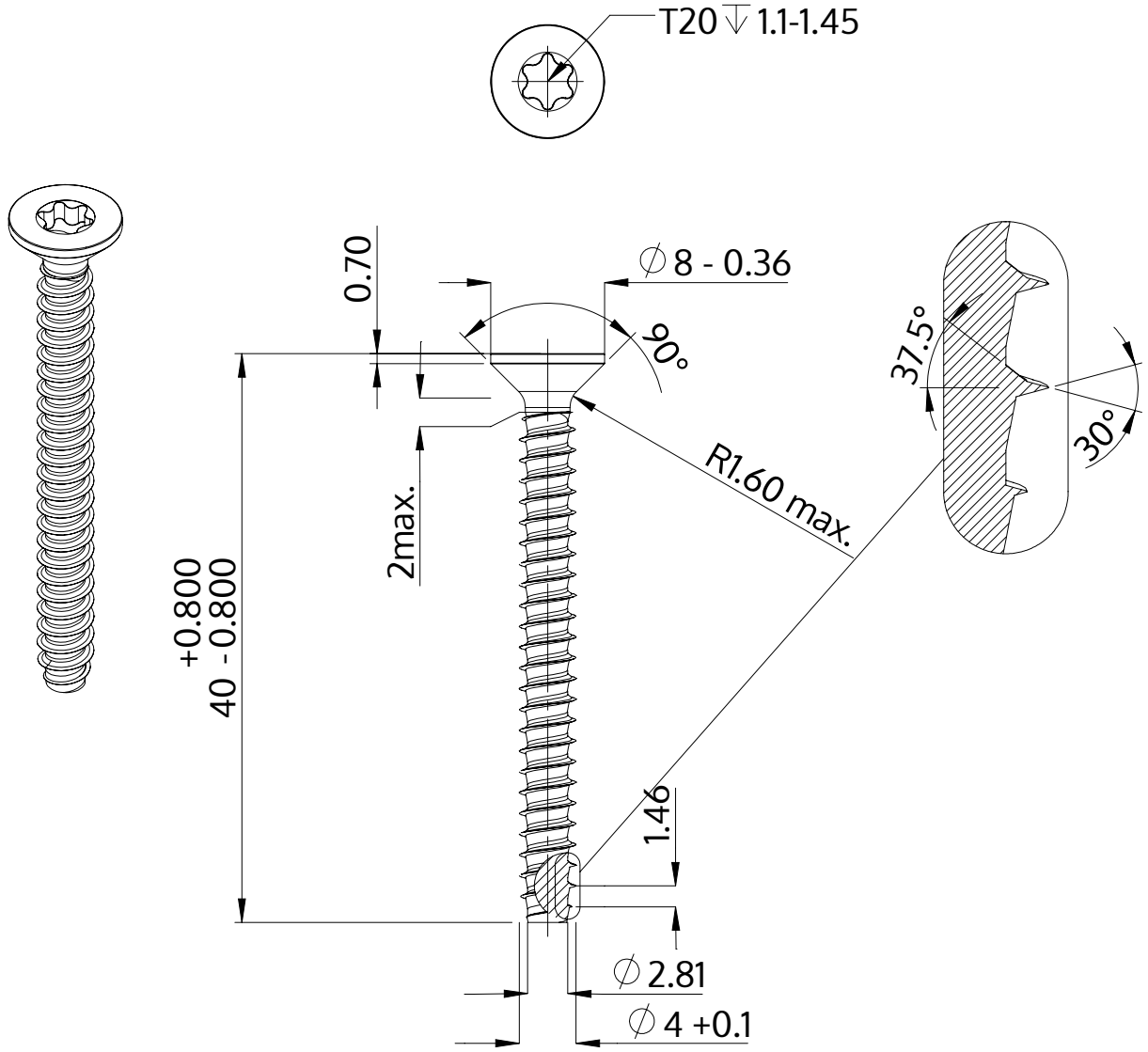

Descrizione	STP41 4.0x40.0 - T20
Materiale	acciaio inossidabile A2
Superficie	bianco-decapato e passivato
Peso	2.807 kg / 1000 pezzi

SCREWERK	**STP410400400E**	
Disegno metrico A4	Scala 2:1	2024-10