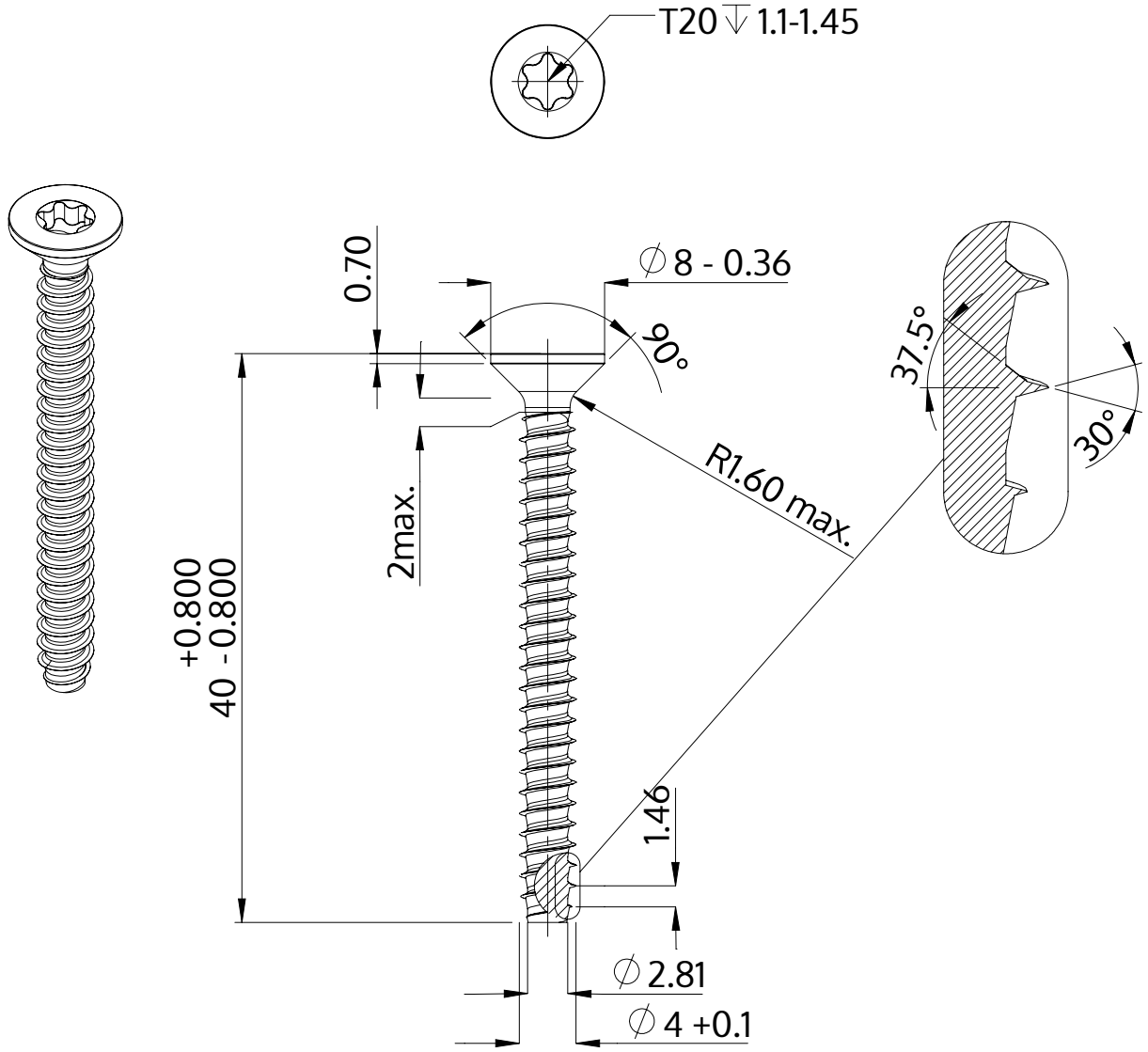

Beskrivelse	STP41 4.0x40.0 - T20
Materiale	Ædelstål A2
Overflade	blank, bejdset og passiveret
Vægt	2.807 kg / 1000 stykke

SCREWERK	**STP410400400E**	
Metrisk tegning A4	Skalering 2:1	2024-10