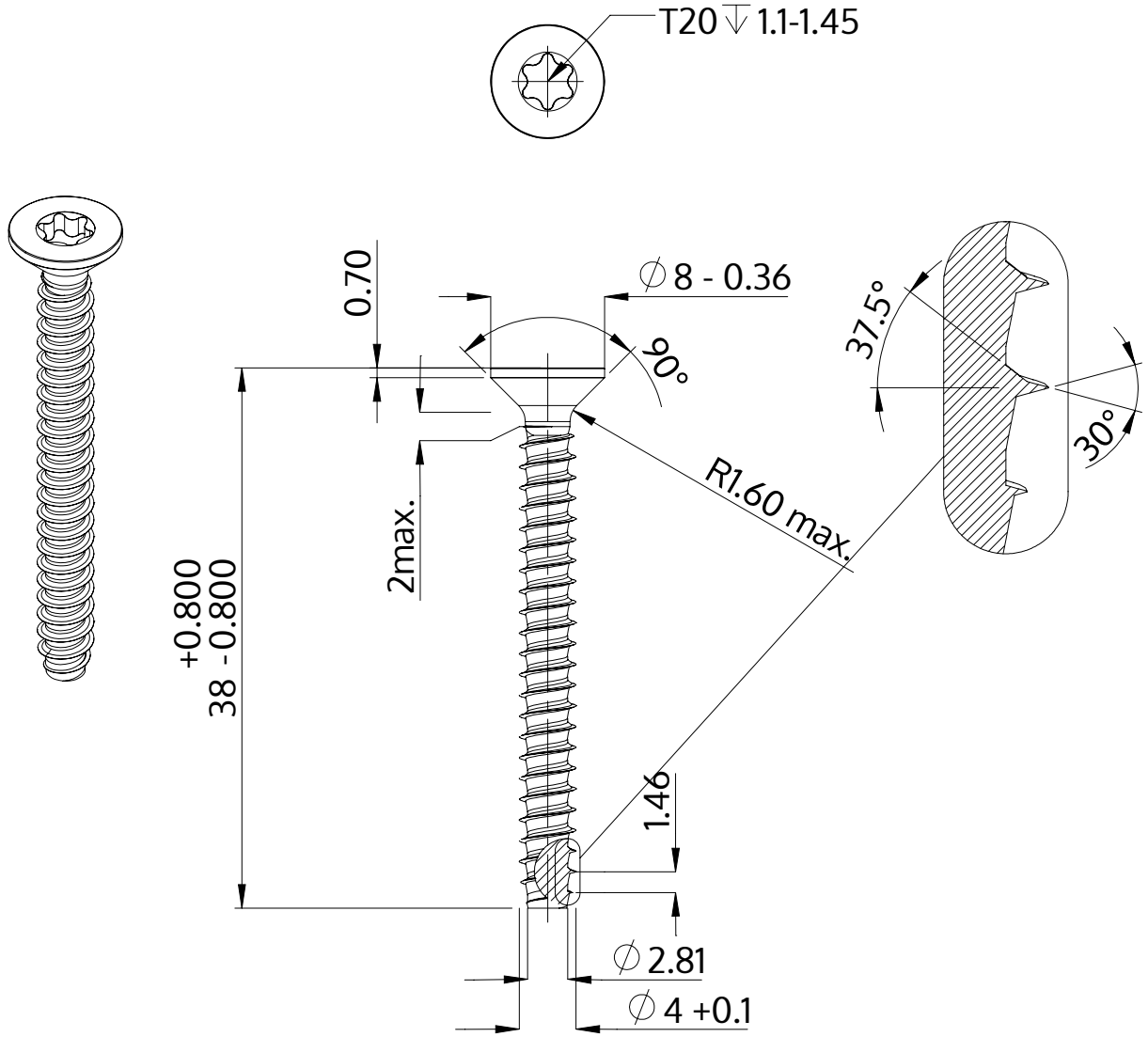

Descrição	STP41 4.0x38.0 - T20
Material	aço, endurecido
Superfície	zincado 5-7 µm, galvanizado, azul / passivado transparente
Peso	2.683 kg / 1000 peças

SCREWERK	**STP410400380S**	
Desenho Métrico A4	Escala 2:1	2024-10