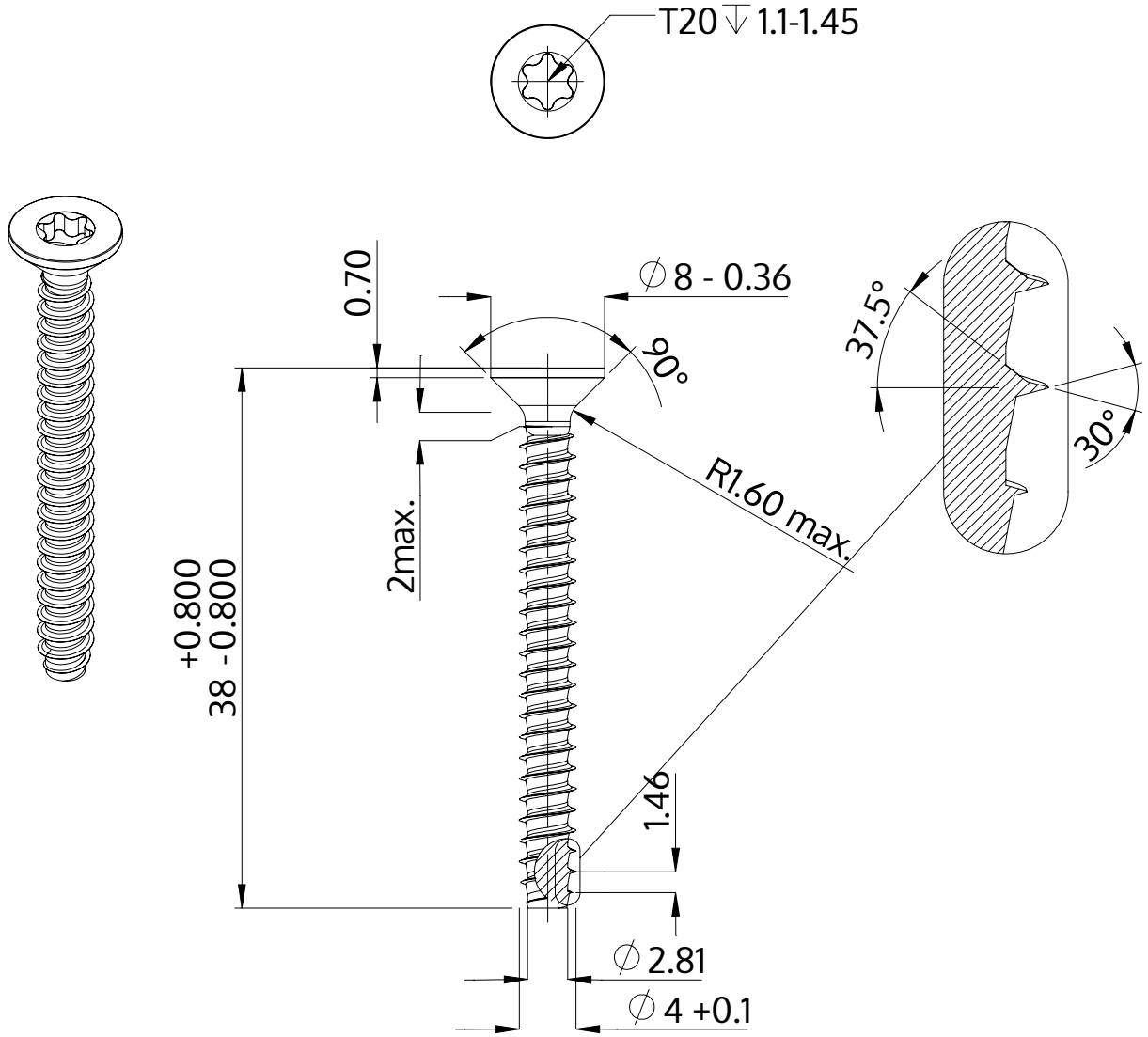

Açıklaması	STP41 4.0x38.0 - T20
Malzeme	Paslanmaz Çelik A4
Kaplama	Parlak, cilalanmış ve pasifleştirilmiştir
Ağırlık	2.683 kg / 1000 Adet

SCREWERK	**STP410400380C**	
Metrik çizim A4	Ölçeklendirme None:1	2024-04