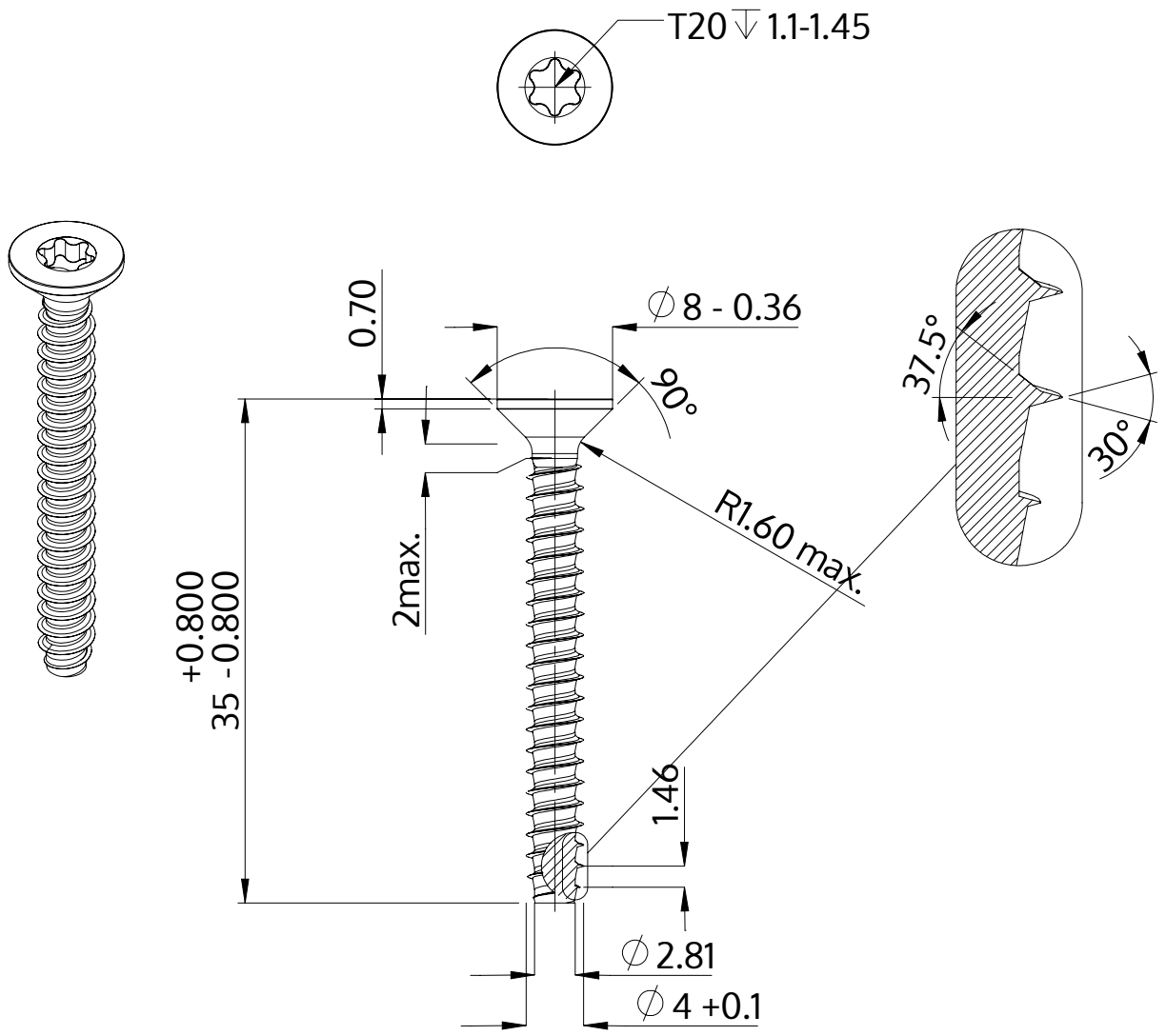

Description	STP41 4.0x35.0 - T20
Matière	Acier,trempé et revenu
Surface	zinguée 5-7 µm,recuit, bleue / passivée avec transparence
Poids	2.498 kg / 1000 Unité

SCREWERK	**STP410400350S**	
Dessin métrique A4	Redimensionner 2:1	2024-10