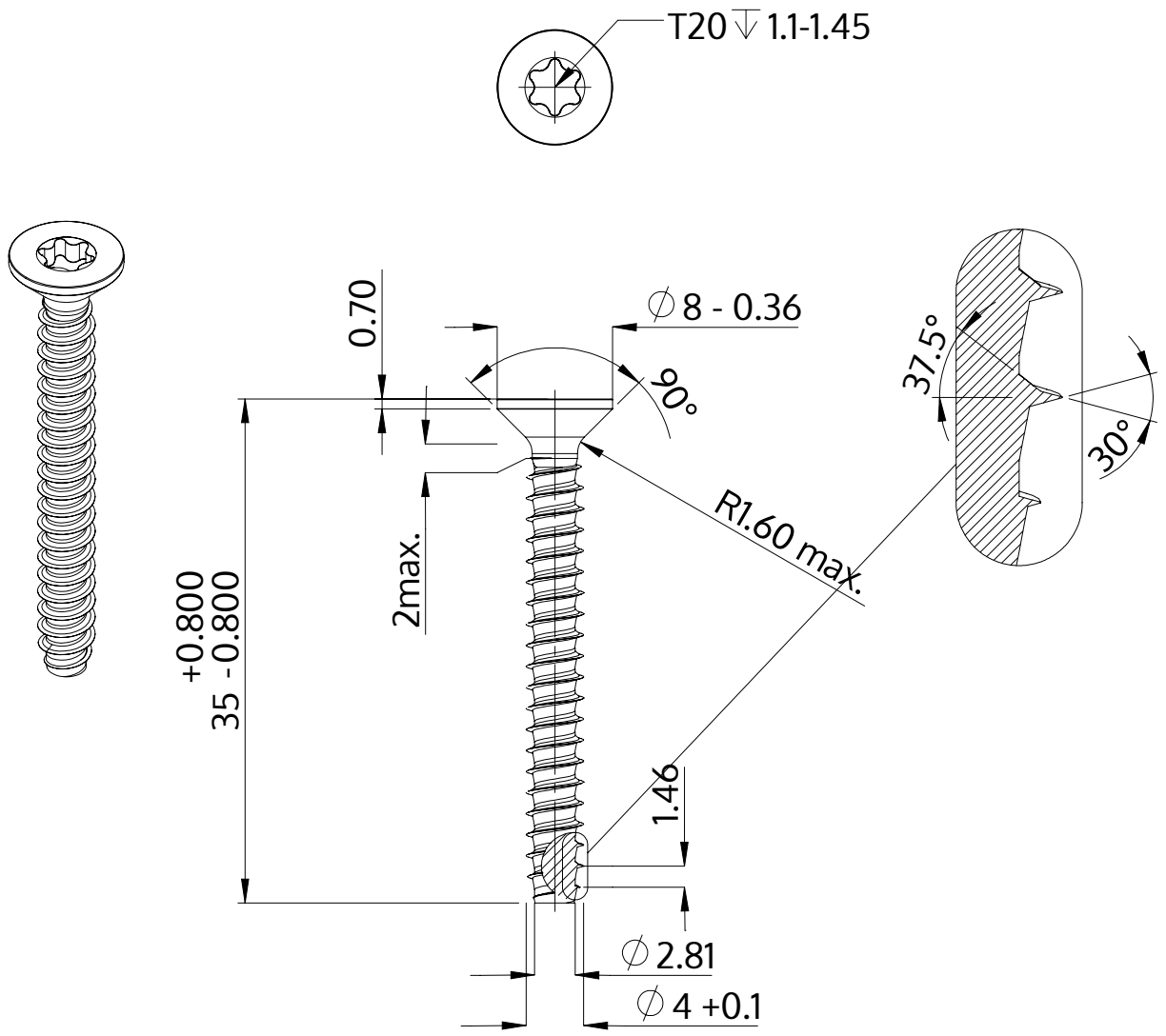

Açıklaması	STP41 4.0x35.0 - T20
Malzeme	Çelik, sertleştirilmiş
Kaplama	ZnNi siyah-pasifleştirilmiştir, temperlenmistir, kaplanmış
Ağırlık	2.498 kg / 1000 Adet

SCREWERK	**STP410400350B**	
Metrik çizim A4	Ölçeklendirme 2:1	2024-10