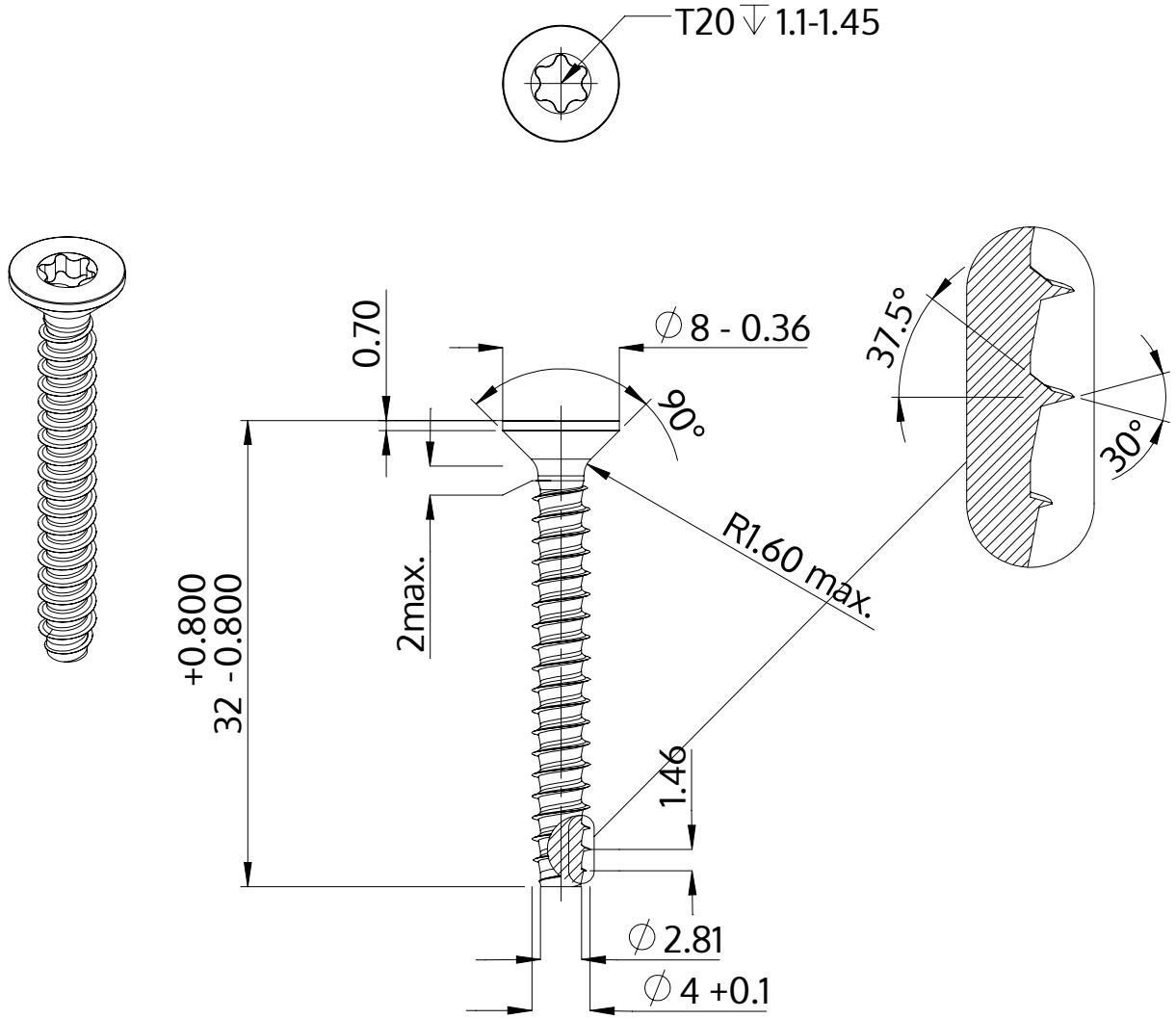


| | |
|---|---|
| Описание | STP41 4.0x32.0 - T20 |
| Материал | Нержавеющая сталь A2 |
| Поверхность | Светлый отжиг и пассивация |
| Вес | 2.313 kg / 1000 Штука |

| | | |
|---|---|---|
| SCREWERK | **STP410400320E** | |
| Метрический чертеж A4 | Шкала 2:1 | 2024-10 |