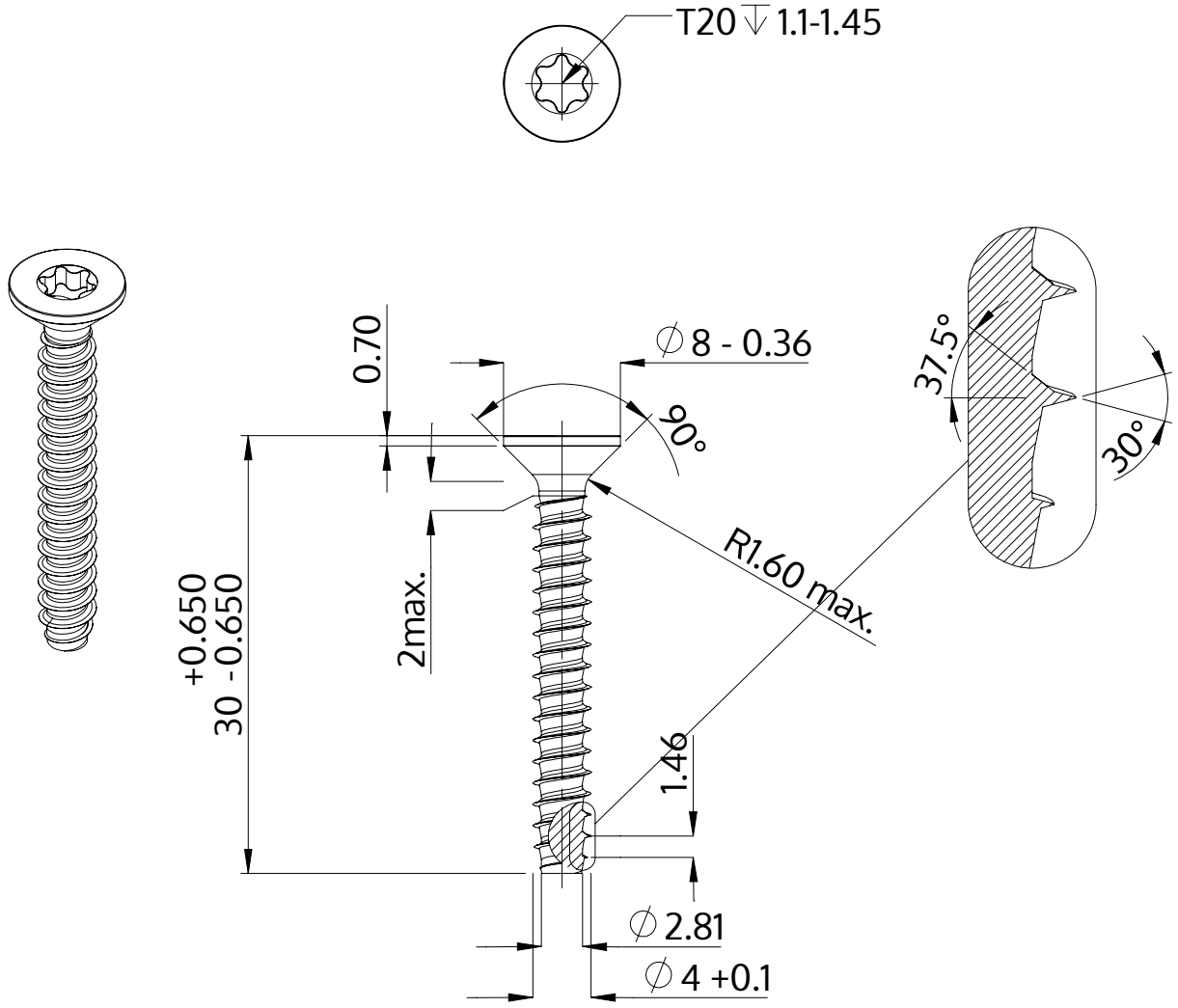

Beschrijving	STP41 4.0x30.0 - T20
Materiaal	roestvrij staal A2
Oppervlak	blank, geetst en gepassieveerd
Gewicht	2.190 kg / 1000 stuk

SCREWERK	**STP410400300E**	
Metrische tekening A4	Schaal 2:1	2024-10