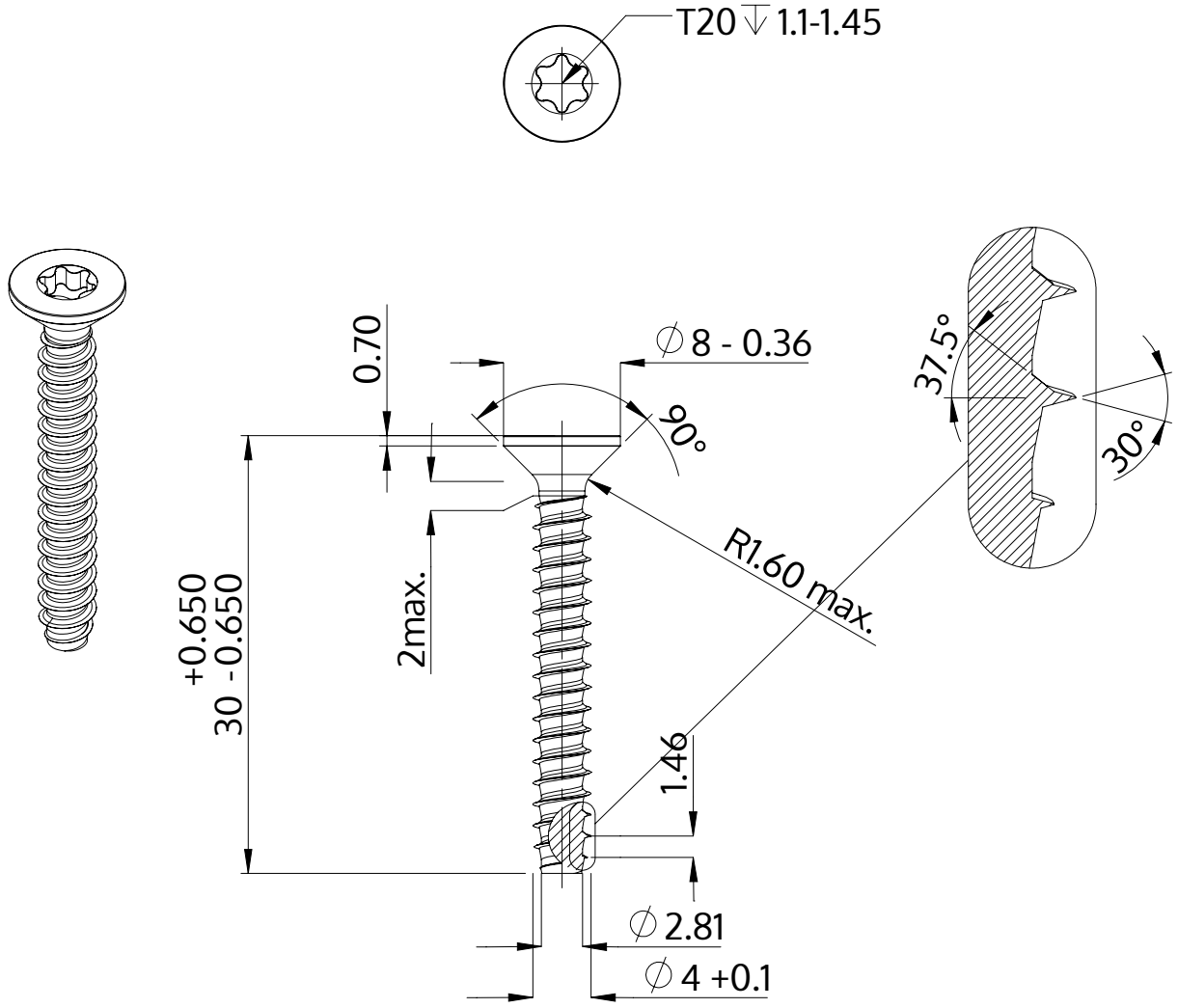

Beschrijving	STP41 4.0x30.0 - T20
Materiaal	veredeld staal
Oppervlak	ZnNi zwart-gepassiveerd, getempert, verzegeld
Gewicht	2.190 kg / 1000 stuk

SCREWERK	**STP410400300B**	
Metrische tekening A4	Schaal 2:1	2024-10