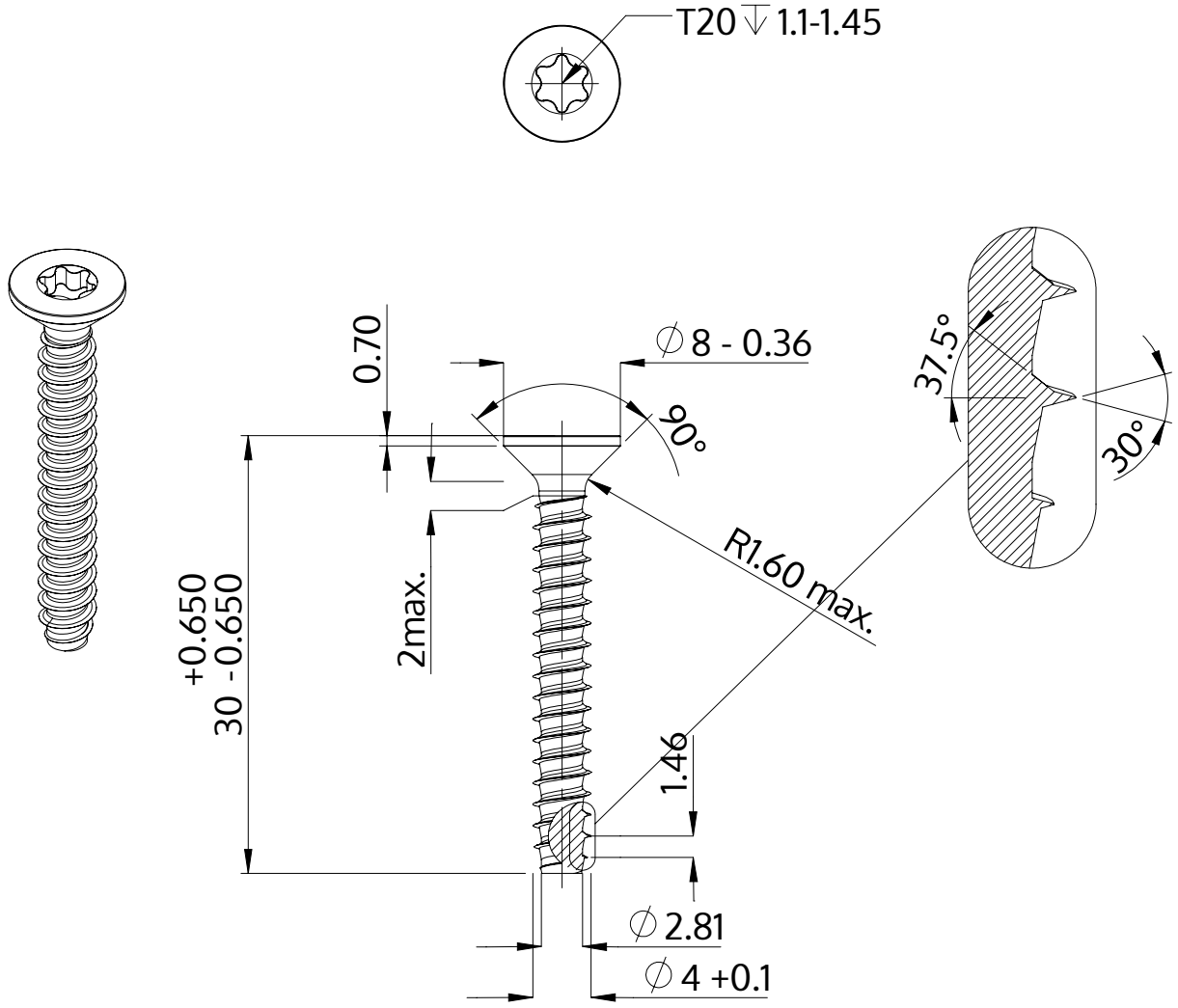

Descrizione	STP41 4.0x30.0 - T20
Materiale	acciaio, temprato
Superficie	Placcato Zinco-Nichel, passivato nero, ricotto, sigillato
Peso	2.190 kg / 1000 pezzi

SCREWERK	**STP410400300B**	
Disegno metrico A4	Scala 2:1	2024-10