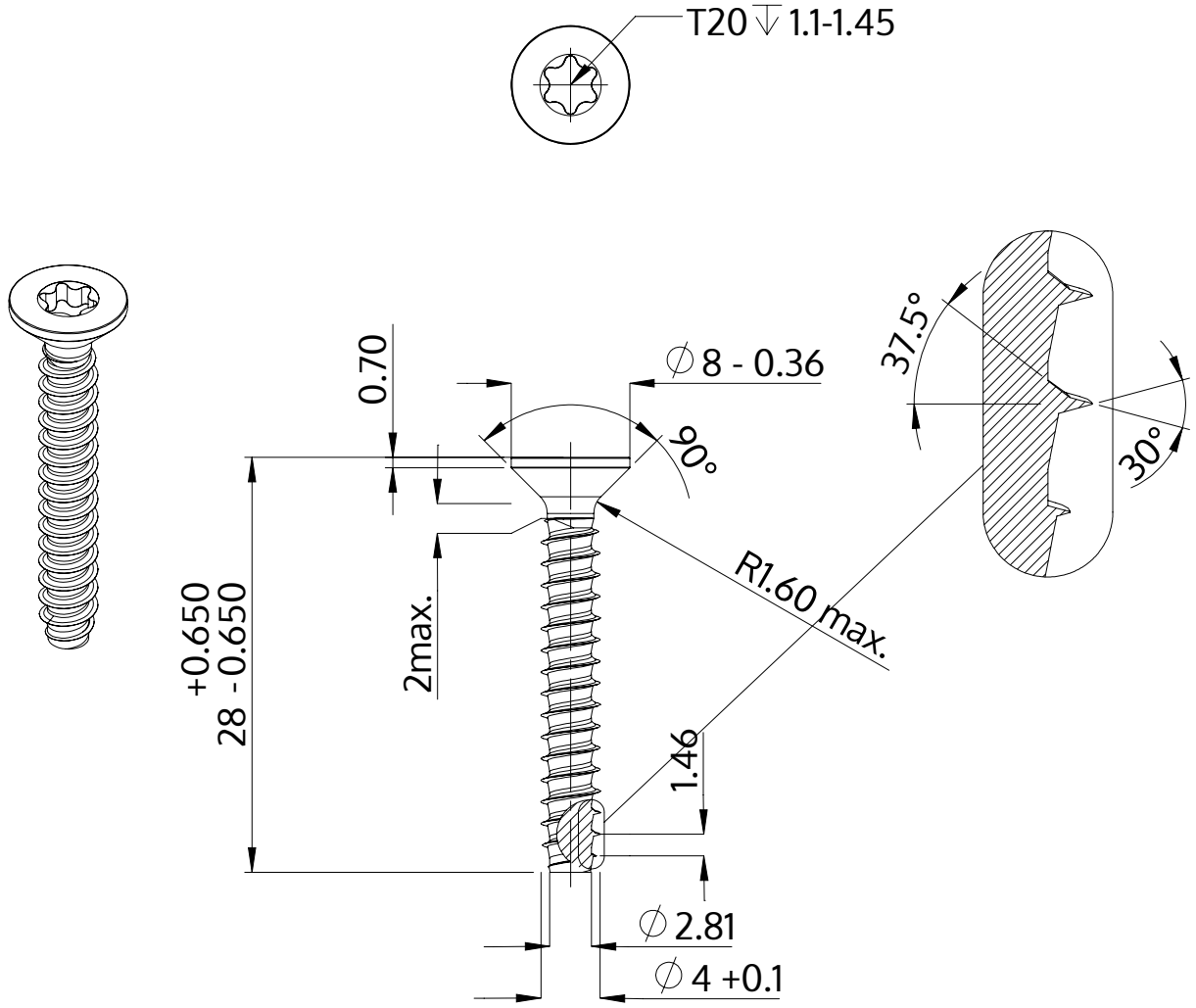

Описание	STP41 4.0x28.0 - T20
Материал	неръждаема стомана A4
Повърхност	гланциран, полиран, пасиваран
Тегло	2.066 kg / 1000 Бройка

SCREWERK	**STP410400280C**	
Метричен дизайн A4	Мащаб 2:1	2024-10