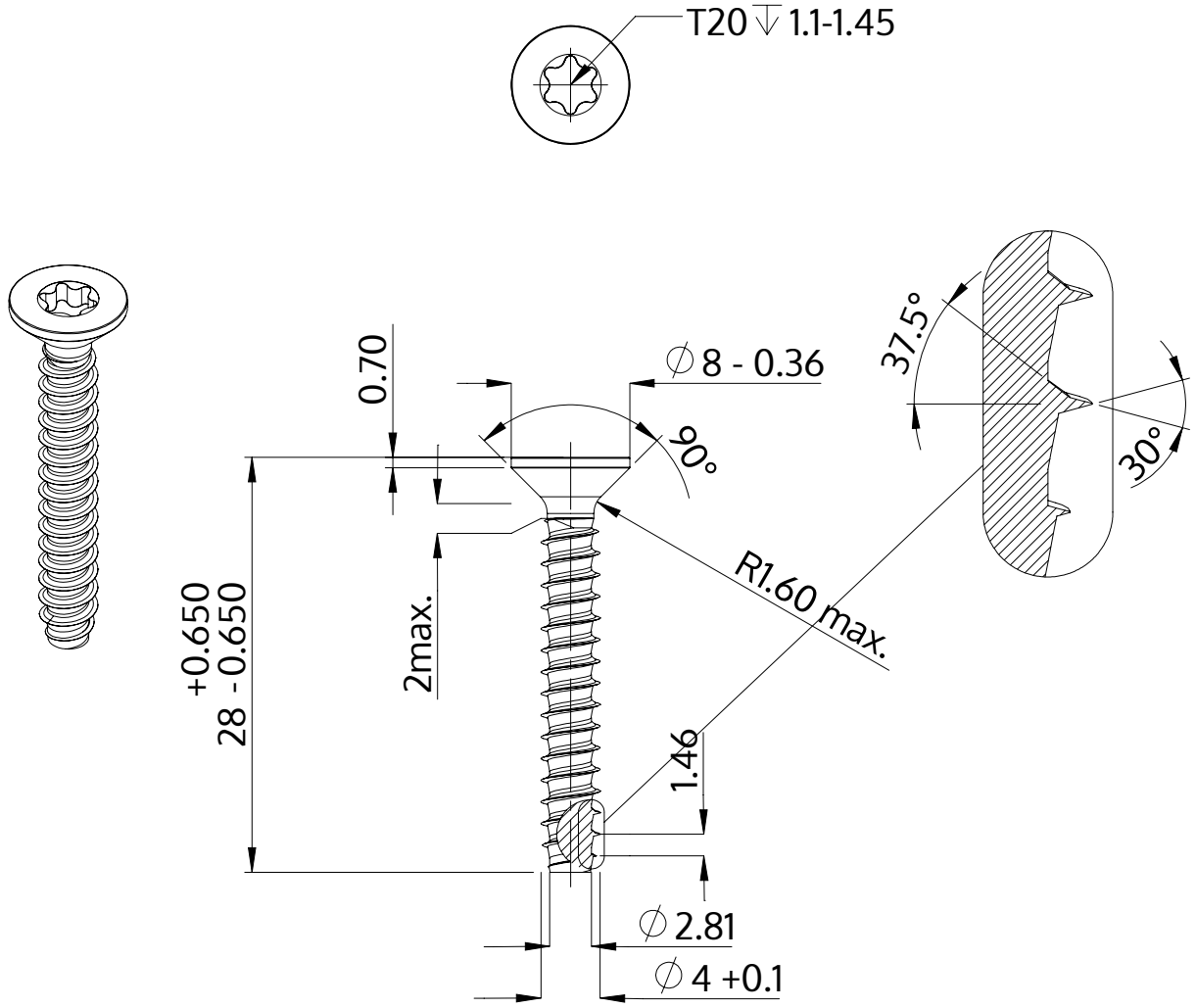

Beskrivning	STP41 4.0x28.0 - T20
Material	stål, härdat
Yta	ZnNi svart-passiviserad/Cr-VI-fri, härdad, förseglad
Vikt	2.066 kg / 1000 styck

SCREWERK	**STP410400280B**	
Metrisk skiss A4	Skala 2:1	2024-10