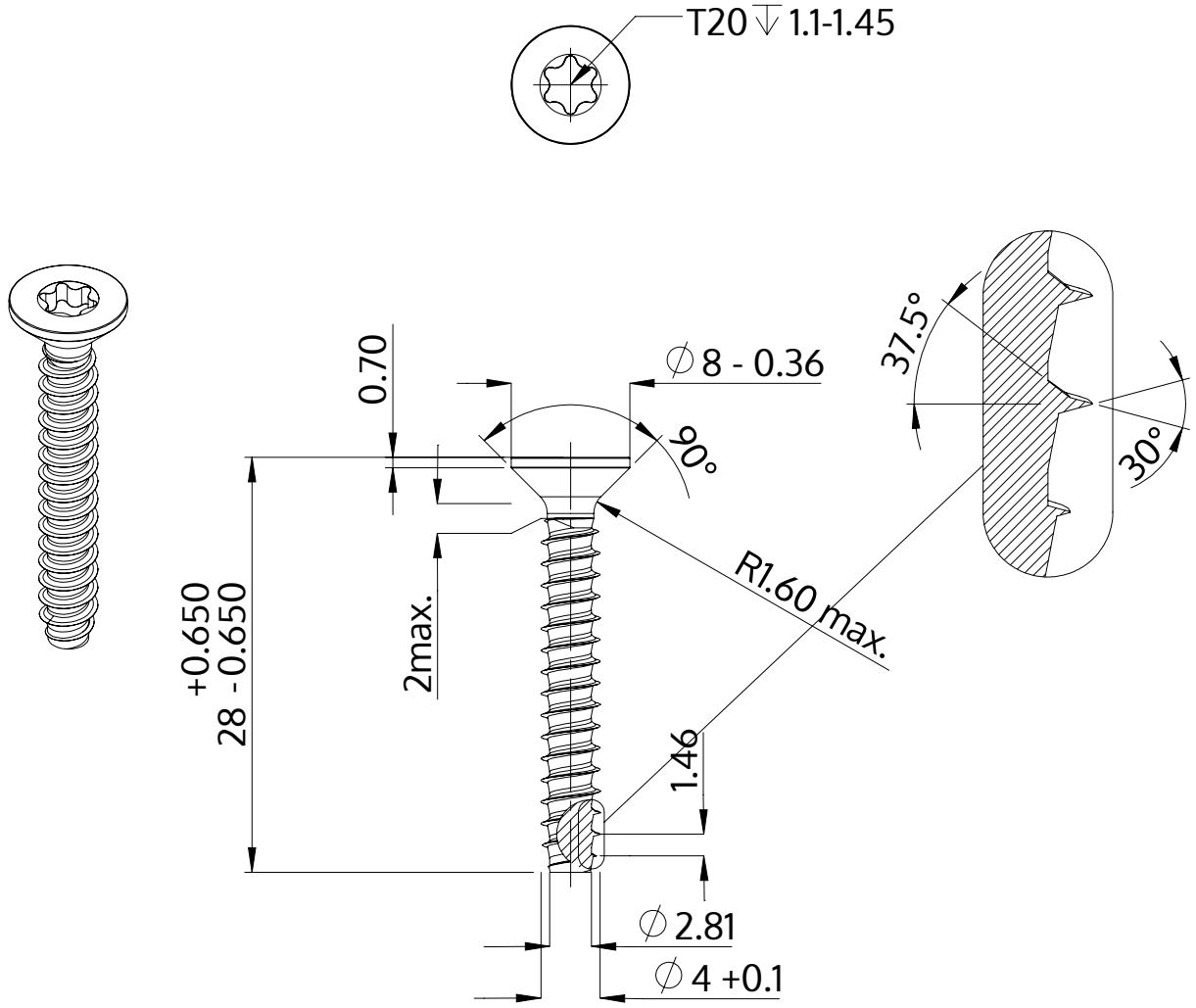

Beschrijving	STP41 4.0x28.0 - T20
Materiaal	veredeld staal
Oppervlak	ZnNi zwart-gepassiveerd, getempert, verzegeld
Gewicht	2.066 kg / 1000 stuk

SCREWERK	**STP410400280B**	
Metrische tekening A4	Schaal None:1	2024-05