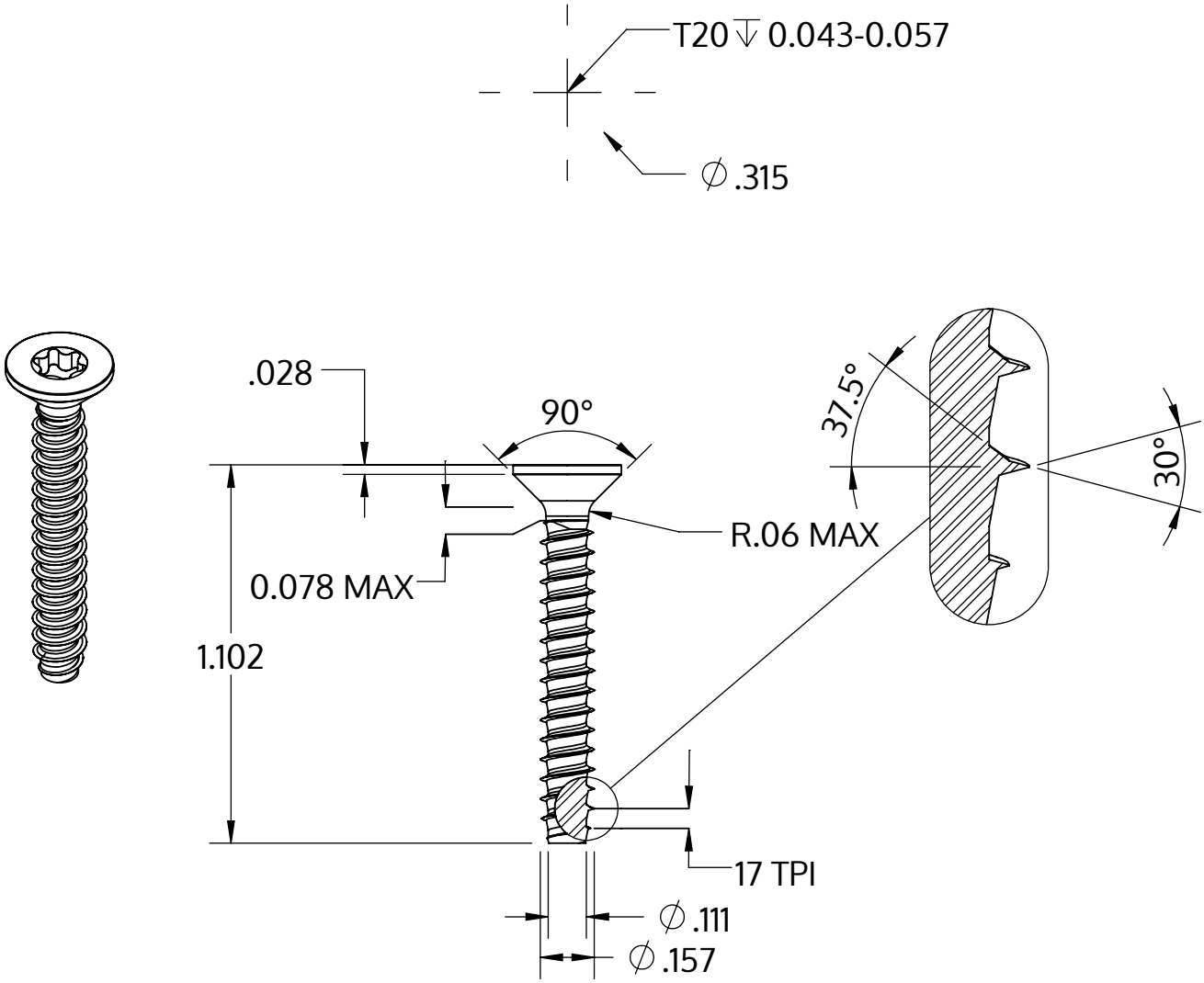

Metric size	M4 x 1.46 mm
US size (converted)	#8-17
	Tolerances [inch]
Length	+/- 0.025
Head diameter	+0 / -0.014
Head height	
Thread diameter	+0.003 / -0

Beskrivning	STP41 4.0x28.0 - T20
Material	stål, härdat
Yta	ZnNi svart-passiviserad/Cr-VI-fri, härdad, förseglad
Vikt	2.066 kg / 1000 styck

SCREWERK	**STP410400280B**	
_Zoll Zeichnung Größe A	Skala 2:1	2024-10