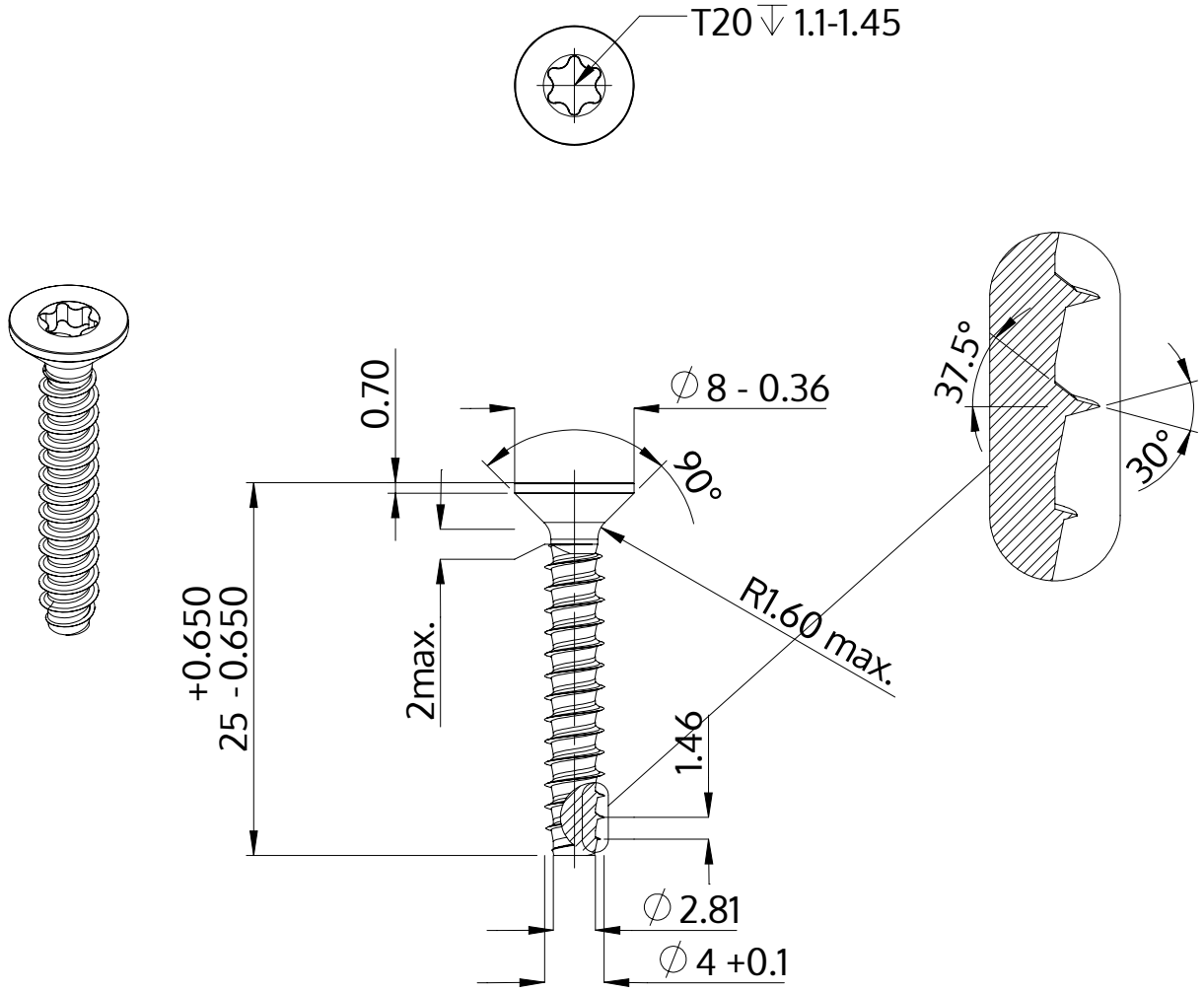

Описание	STP41 4.0x25.0 - T20
Материал	Нержавеющая сталь A2
Поверхность	чёрный
Вес	1.881 kg / 1000 Штука

SCREWERK	**STP410400250J**	
Метрический чертеж A4	Шкала 2:1	2024-10