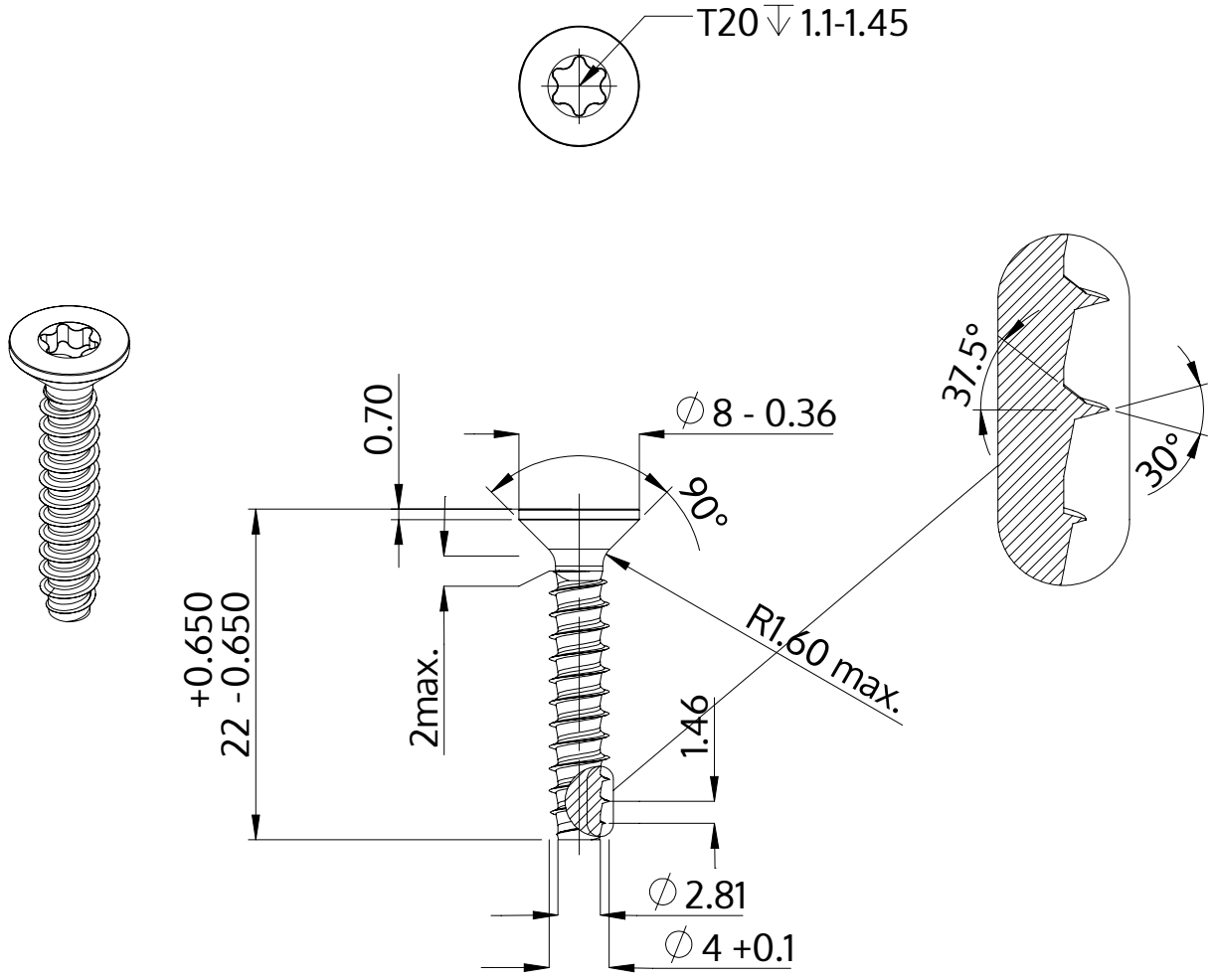

Opis	STP41 4.0x22.0 - T20
Materiał	Stal szlachetna A2
Powierzchnia	Prosta, bejcowana i pasywowana
Waga	1.696 kg / 1000 sztuk

SCREWERK	**STP410400220E**	
Rysunek metryczny A4	Skala 2:1	2024-10