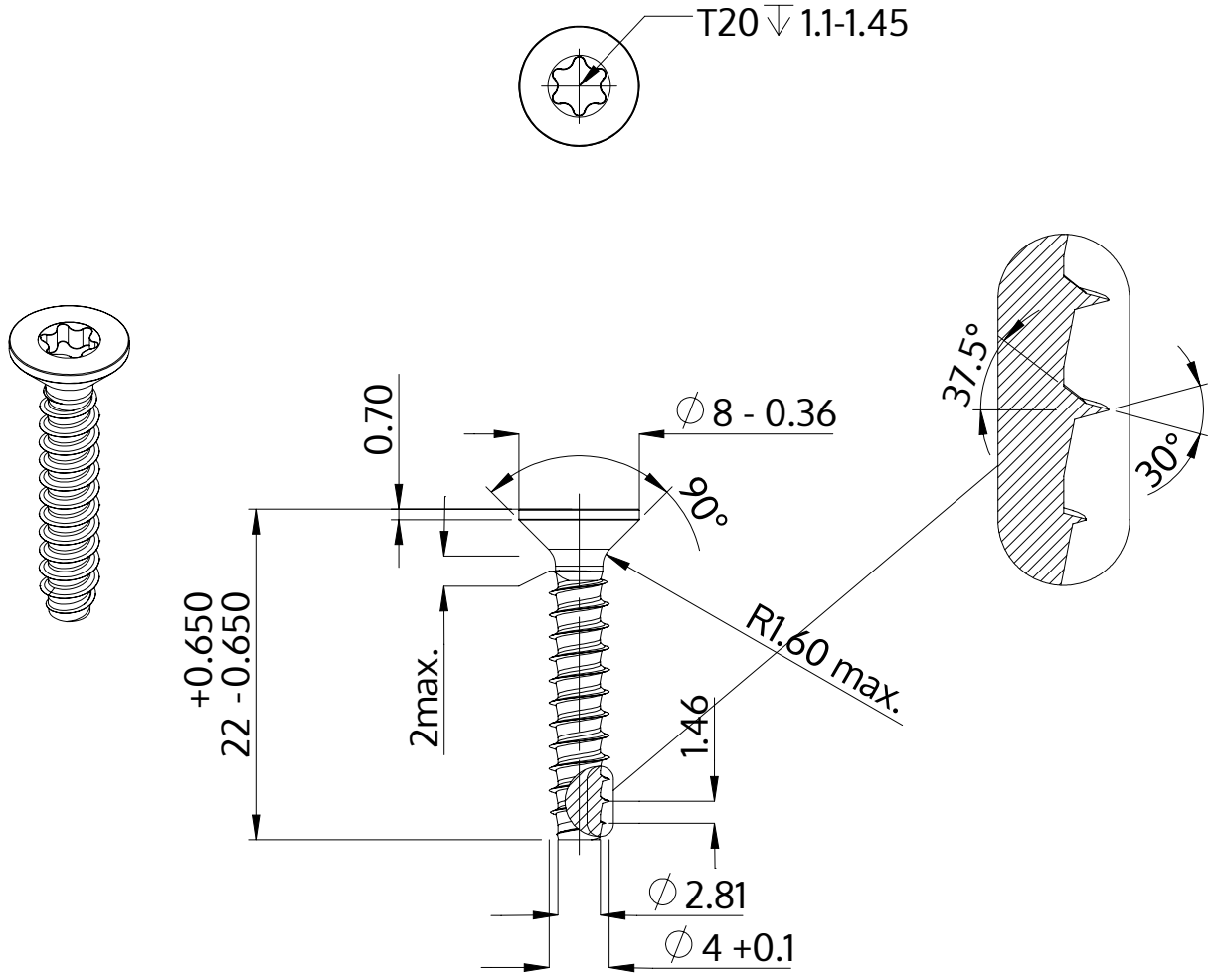

Descriere	STP41 4.0x22.0 - T20
Material	oţel inoxidabil A4
Exterior	neacoperit, murat și pasivat
Greutate	1.696 kg / 1000 unități

SCREWERK	**STP410400220C**	
Desen metric A4	Scalarea 2:1	2024-10