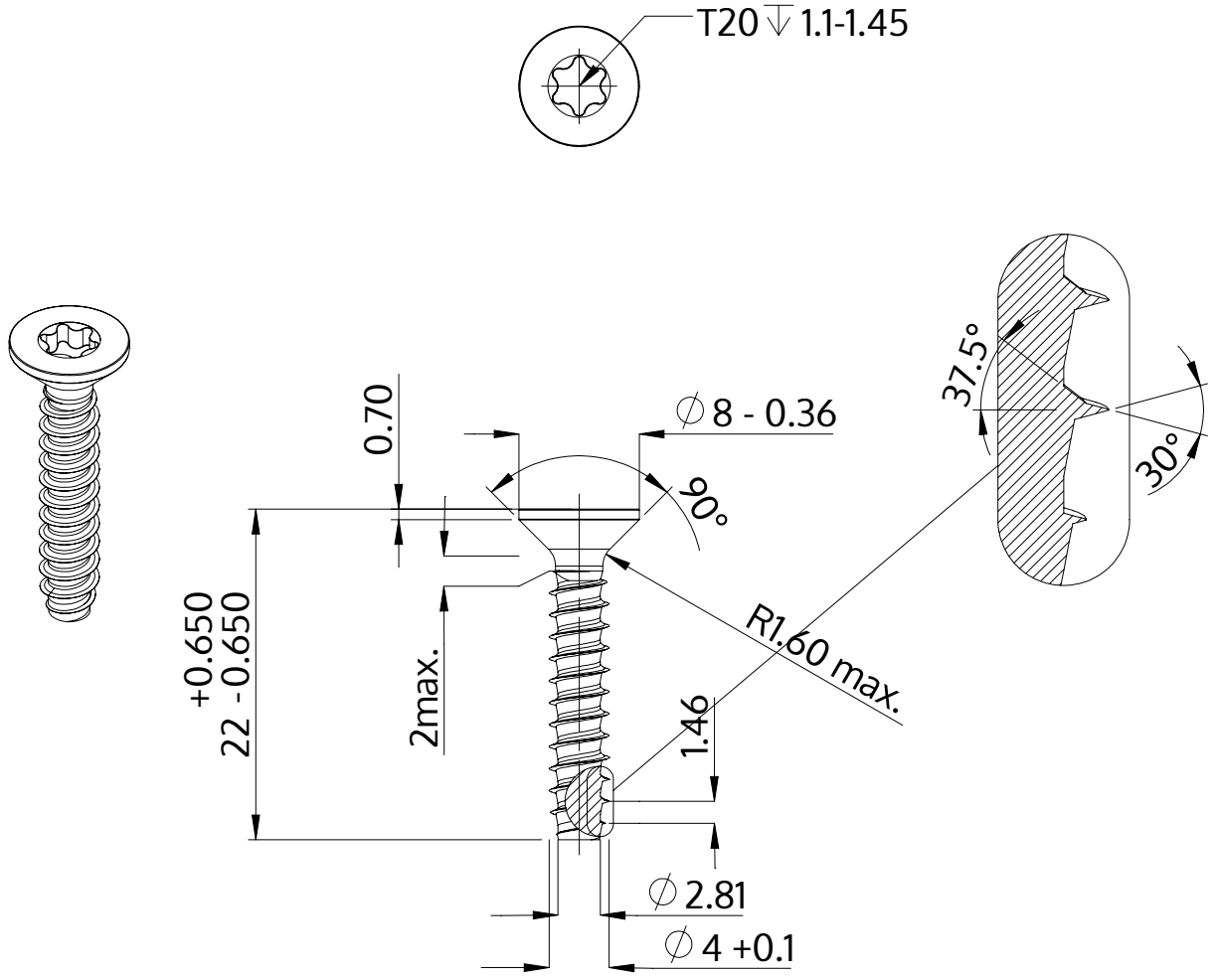

Beschreibung	STP41 4.0x22.0 - T20
Werkstoff	Edelstahl A4
Oberfläche	blank, gebeizt und passiviert
Gewicht	1.696 kg / 1000 Stück

SCREWERK	**STP410400220C**	
Metrische Zeichnung A4	Skalierung 2:1	2024-10