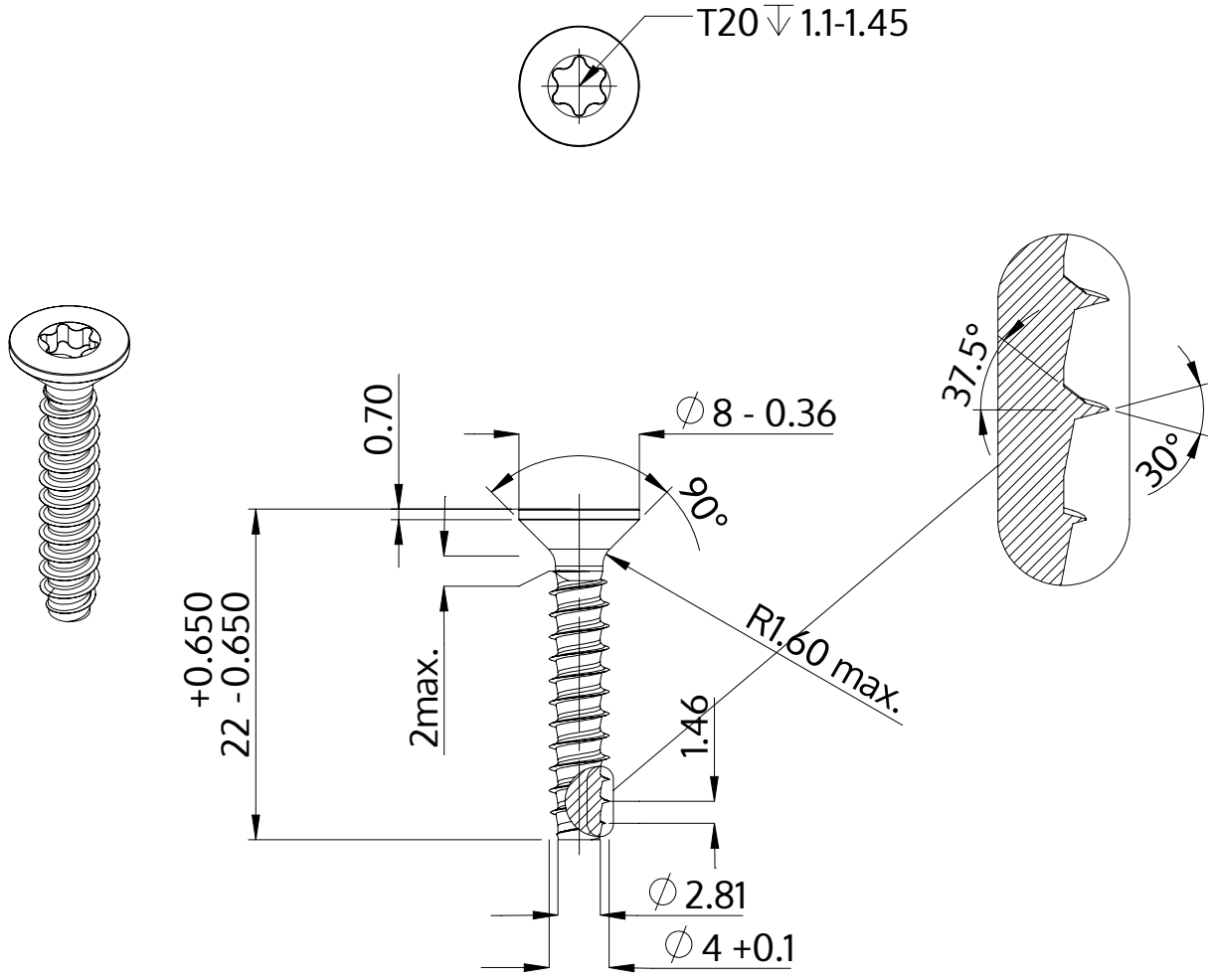

Описание	STP41 4.0x22.0 - T20
Материал	стомана, закалена
Повърхност	цинково и никелово покритие, Черен, пасивиран, темпериран, херметизация
Тегло	1.696 kg / 1000 Бройка

SCREWERK	**STP410400220B**	
Метричен дизайн A4	Мащаб 2:1	2024-10