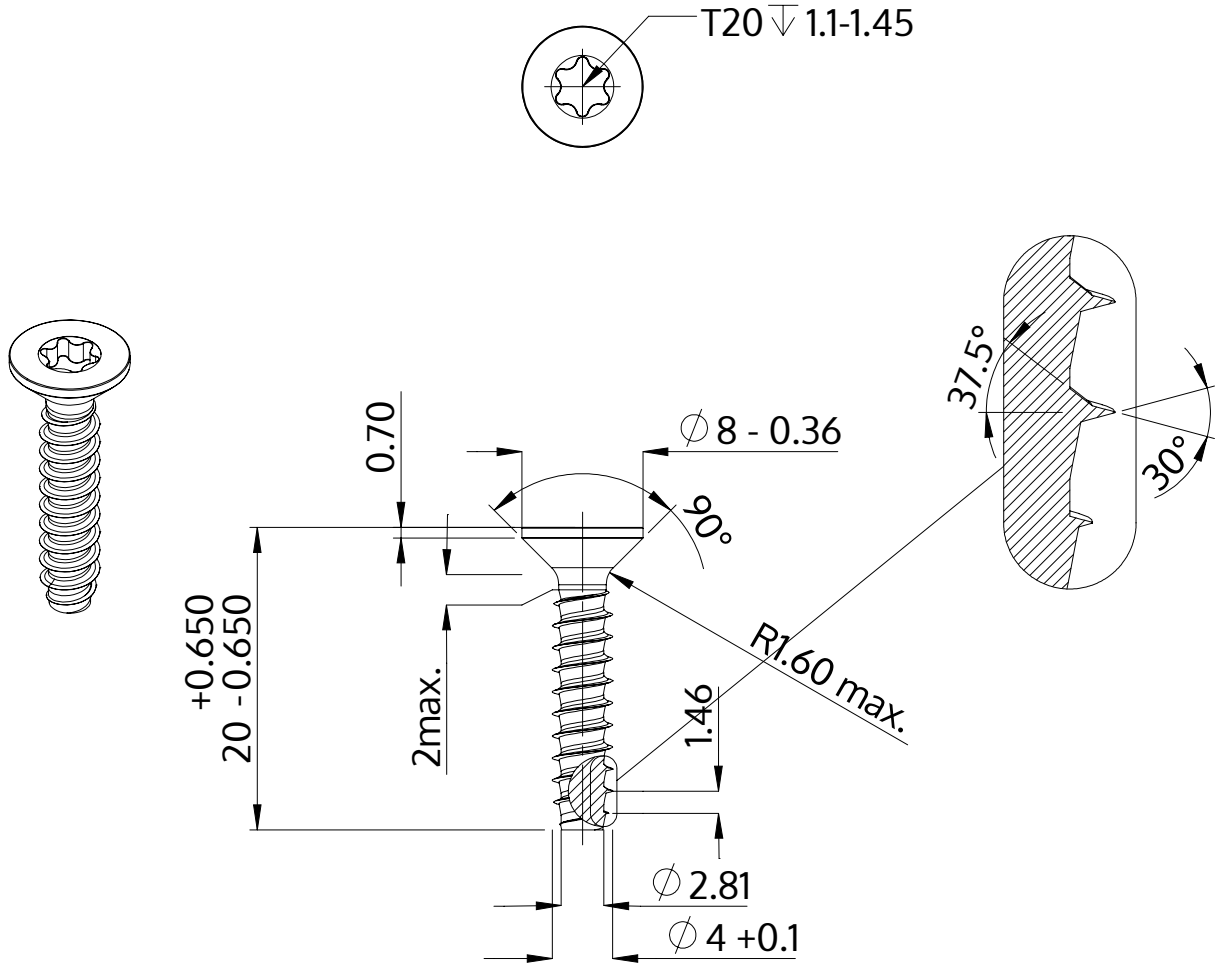

Descriere	STP41 4.0x20.0 - T20
Material	oțel, călit
Exterior	zincat 5-7 µm, recopt, pasivat transparent/albastru
Greutate	1.572 kg / 1000 unități

SCREWERK	**STP410400200S**	
Desen metric A4	Scalarea 2:1	2024-10