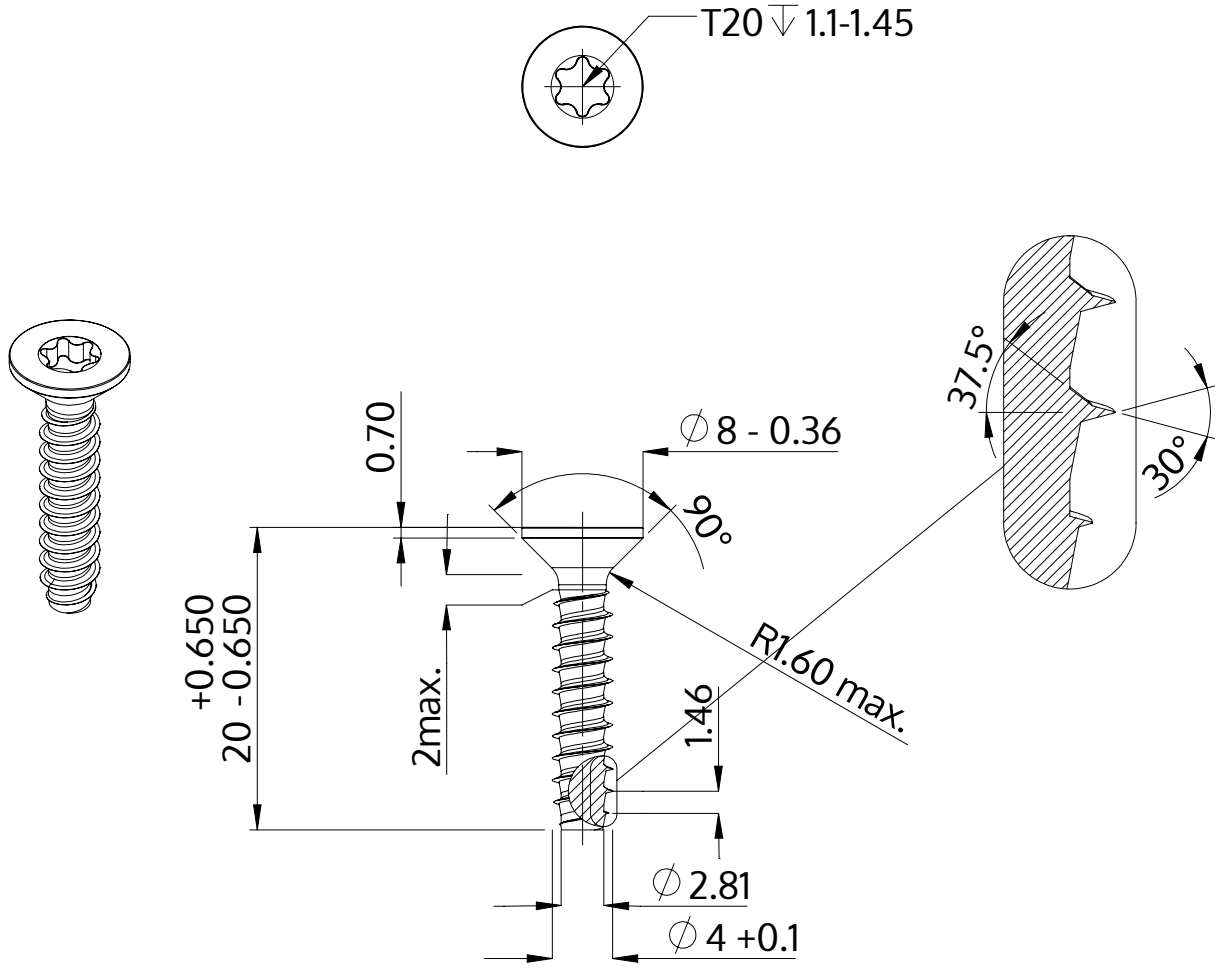

Beschrijving	STP41 4.0x20.0 - T20
Materiaal	veredeld staal
Oppervlak	verzinkt 5-7 µm, getempert, blauw / transparant gepassiveerd
Gewicht	1.572 kg / 1000 stuk

SCREWERK	**STP410400200S**	
Metrische tekening A4	Schaal 2:1	2024-10