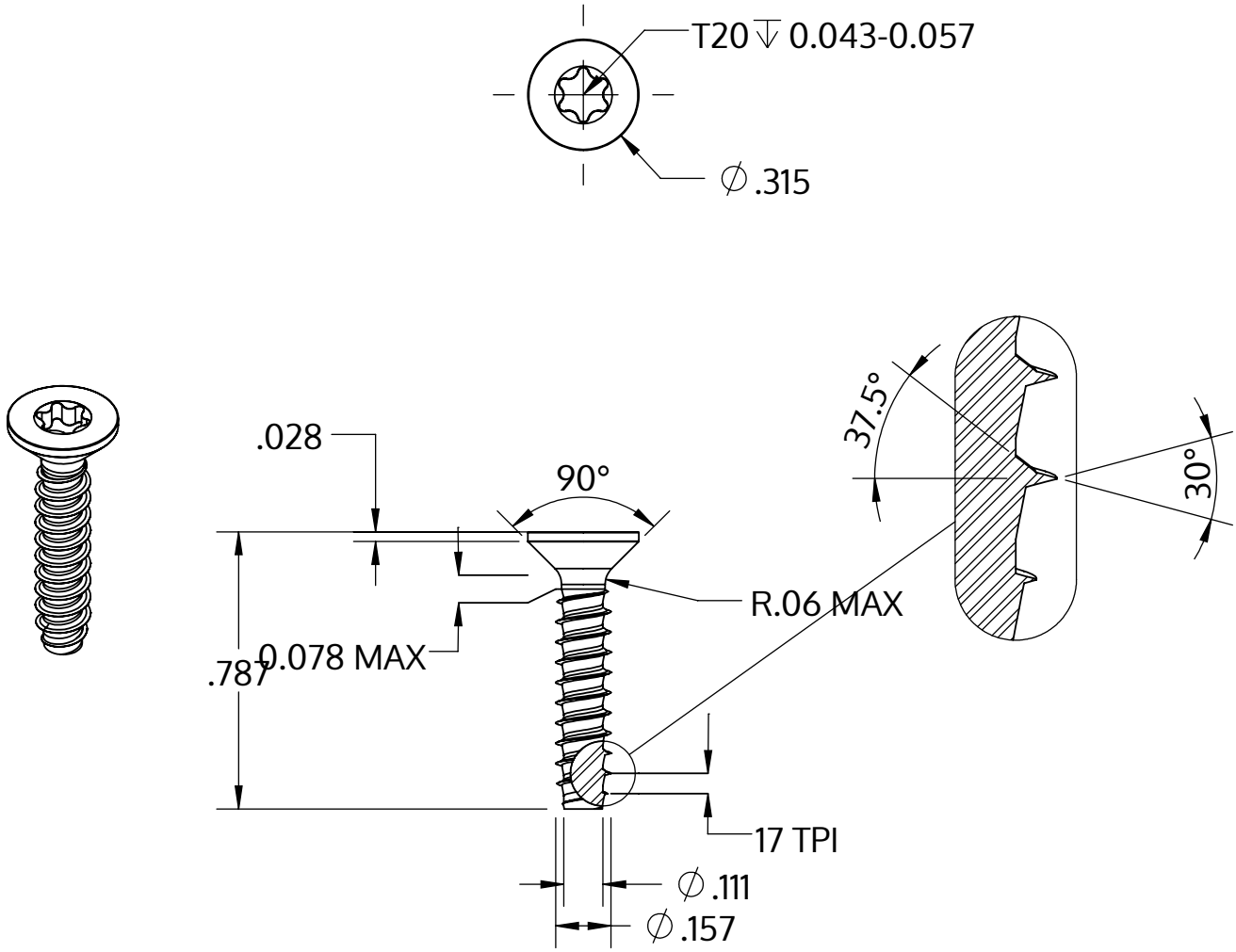

Metric size	M4 x 1.46 mm
US size (converted)	#8-17
	Tolerances [inch]
Length	+/- 0.025
Head diameter	+0 / -0.014
Head height	
Thread diameter	+0.003 / -0

Popis	STP41 4.0x20.0 - T20
Materiál	Temperovaná ocel
Povrch	Pozinkovaná 5-7 µm, temperovaná, modrá, pasivovaná průhledně
Hmotnost	1.572 kg / 1000 Kus

SCREWERK	**STP410400200S**	
_Zoll Zeichnung Größe A	Měřítko 2:1	2024-10