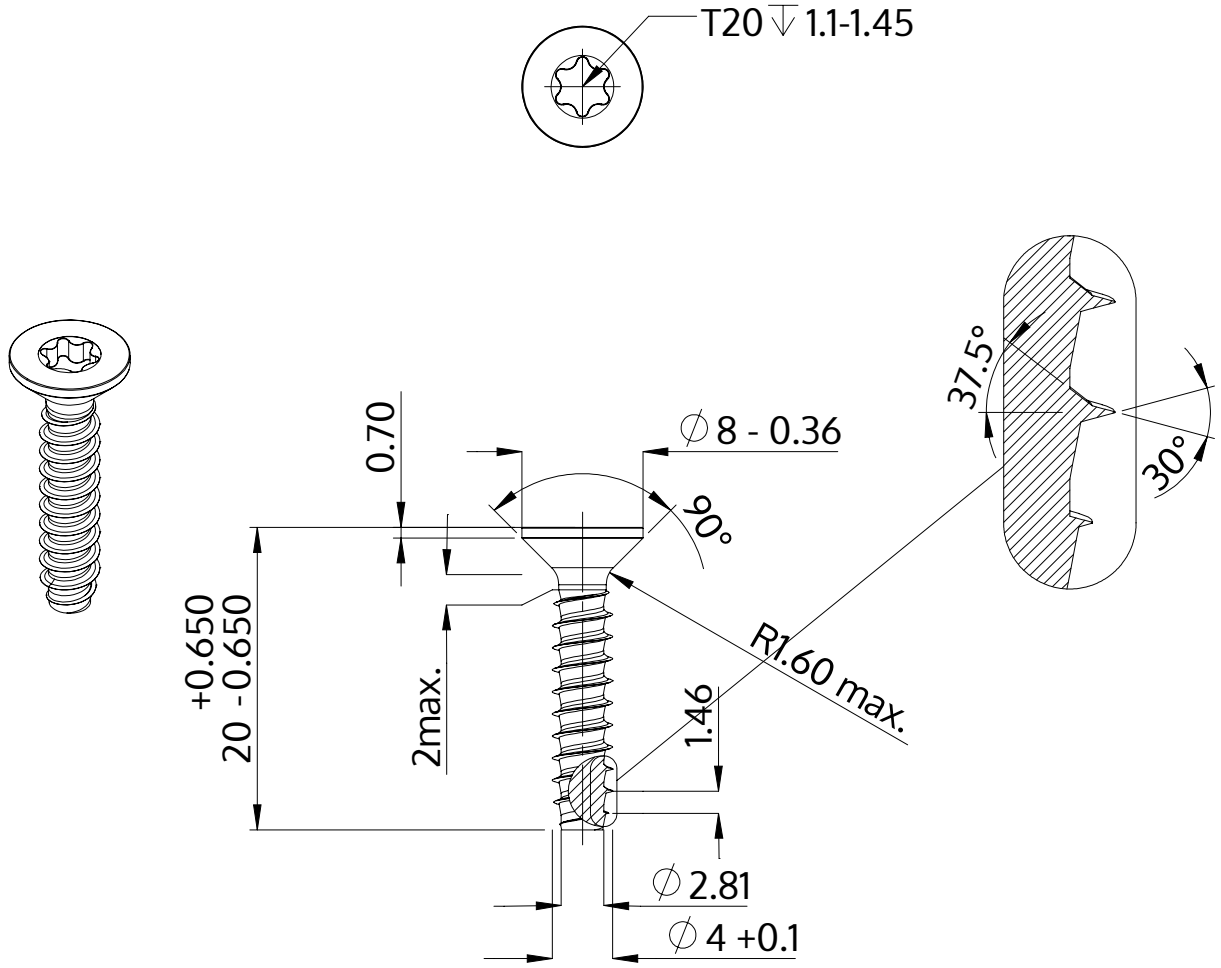

Popis	STP41 4.0x20.0 - T20
Materiál	Temperovaná ocel
Povrch	Pozinkovaná 5-7 µm, temperovaná, modrá, pasivovaná průhledně
Hmotnost	1.572 kg / 1000 Kus

SCREWERK	**STP410400200S**	
Metric výkres A4	Měřítko 2:1	2024-10