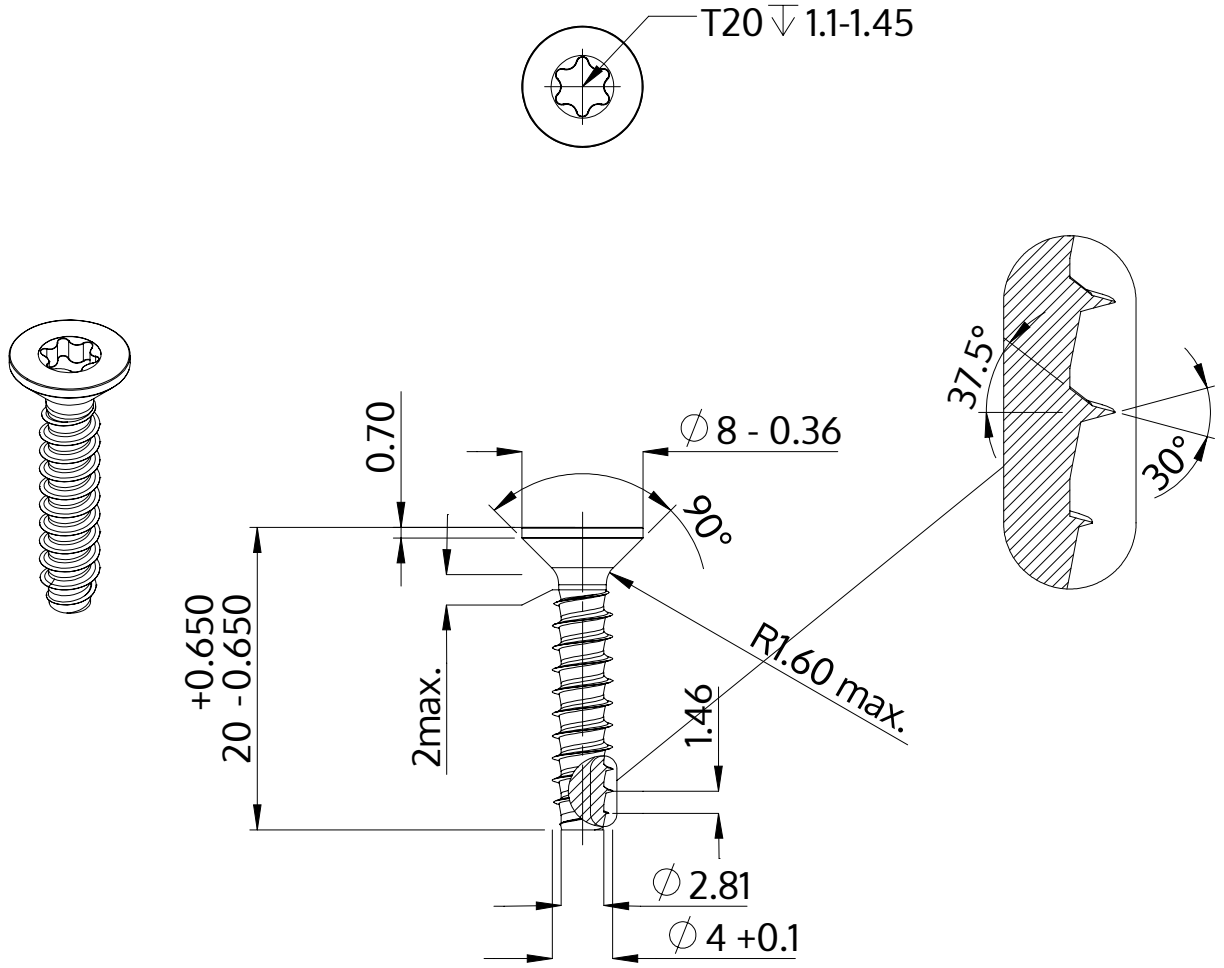

Описание	STP41 4.0x20.0 - T20
Материал	стомана, закалена
Повърхност	цинково и никелово покритие, Черен, пасивиран, темпериран, херметизация
Тегло	1.572 kg / 1000 Бройка

SCREWERK	**STP410400200B**	
Метричен дизайн A4	Мащаб 2:1	2024-10