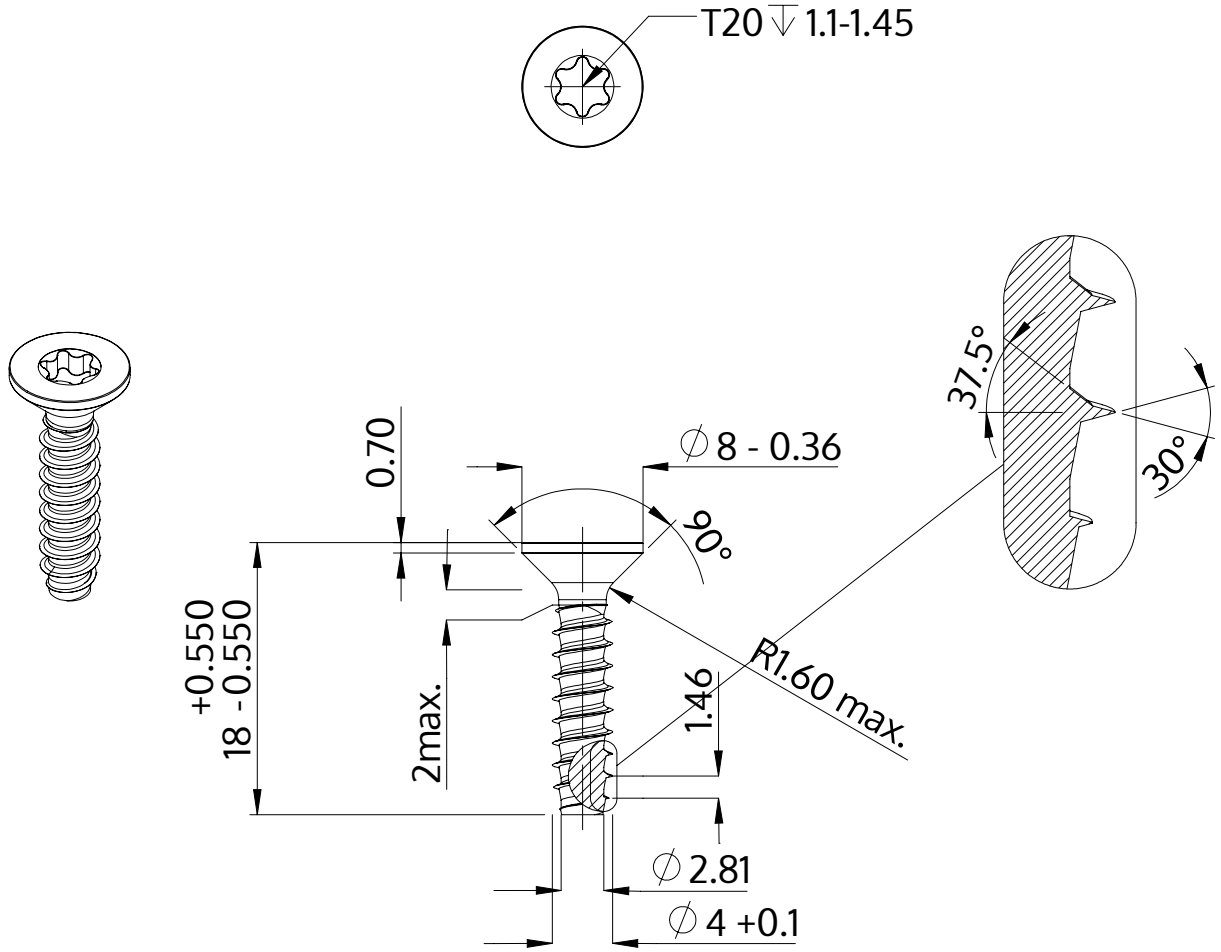

Beschrijving	STP41 4.0x18.0 - T20
Materiaal	veredeld staal
Oppervlak	ZnNi zwart-gepassiveerd, getempert, verzegeld
Gewicht	1.449 kg / 1000 stuk

SCREWERK	**STP410400180B**	
Metrische tekening A4	Schaal 2:1	2024-10