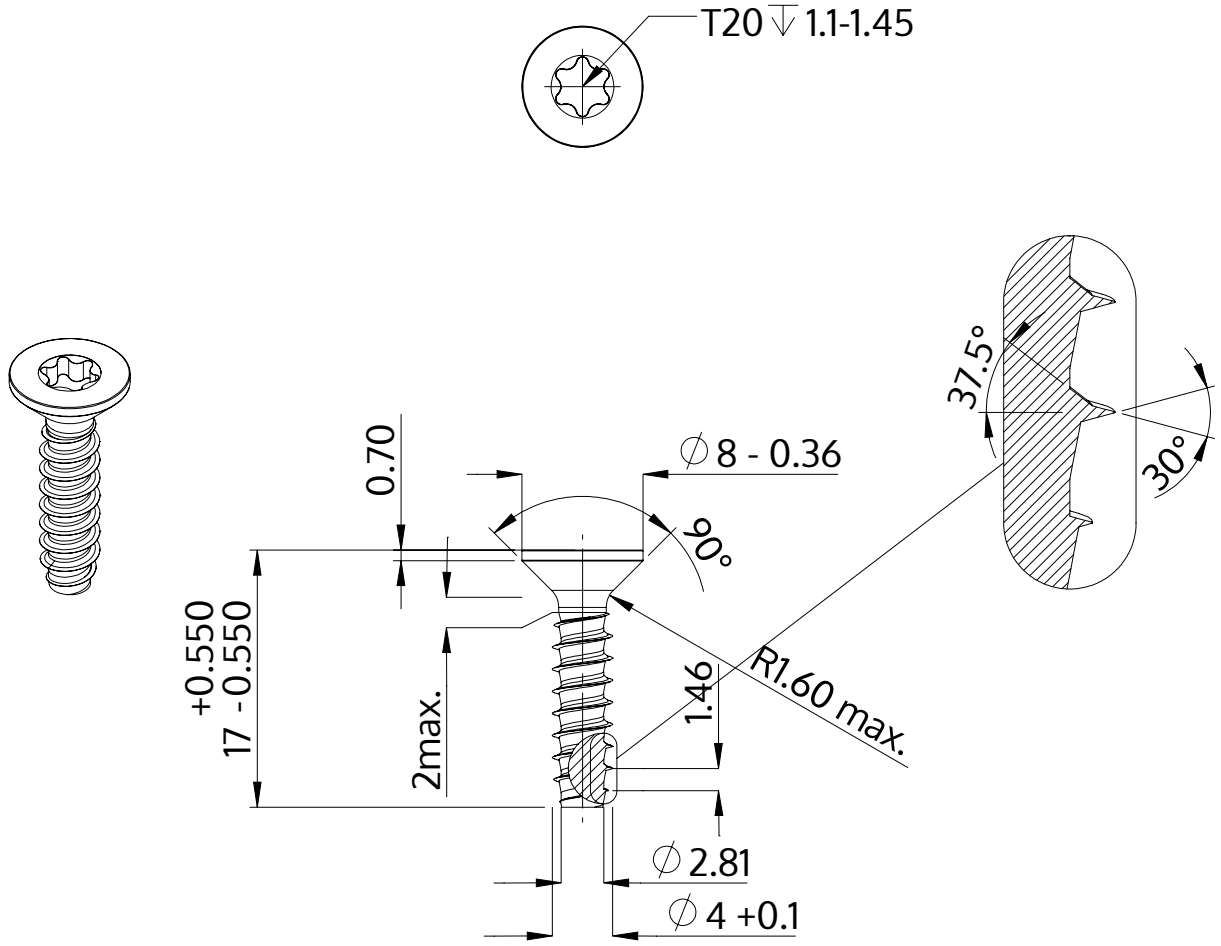

Описание	STP41 4.0x17.0 - T20
Материал	Нержавеющая сталь A4
Поверхность	Светлый отжиг и пассивация
Вес	1.387 kg / 1000 Штука

SCREWERK	**STP410400170C**	
Метрический чертеж A4	Шкала 2:1	2024-10