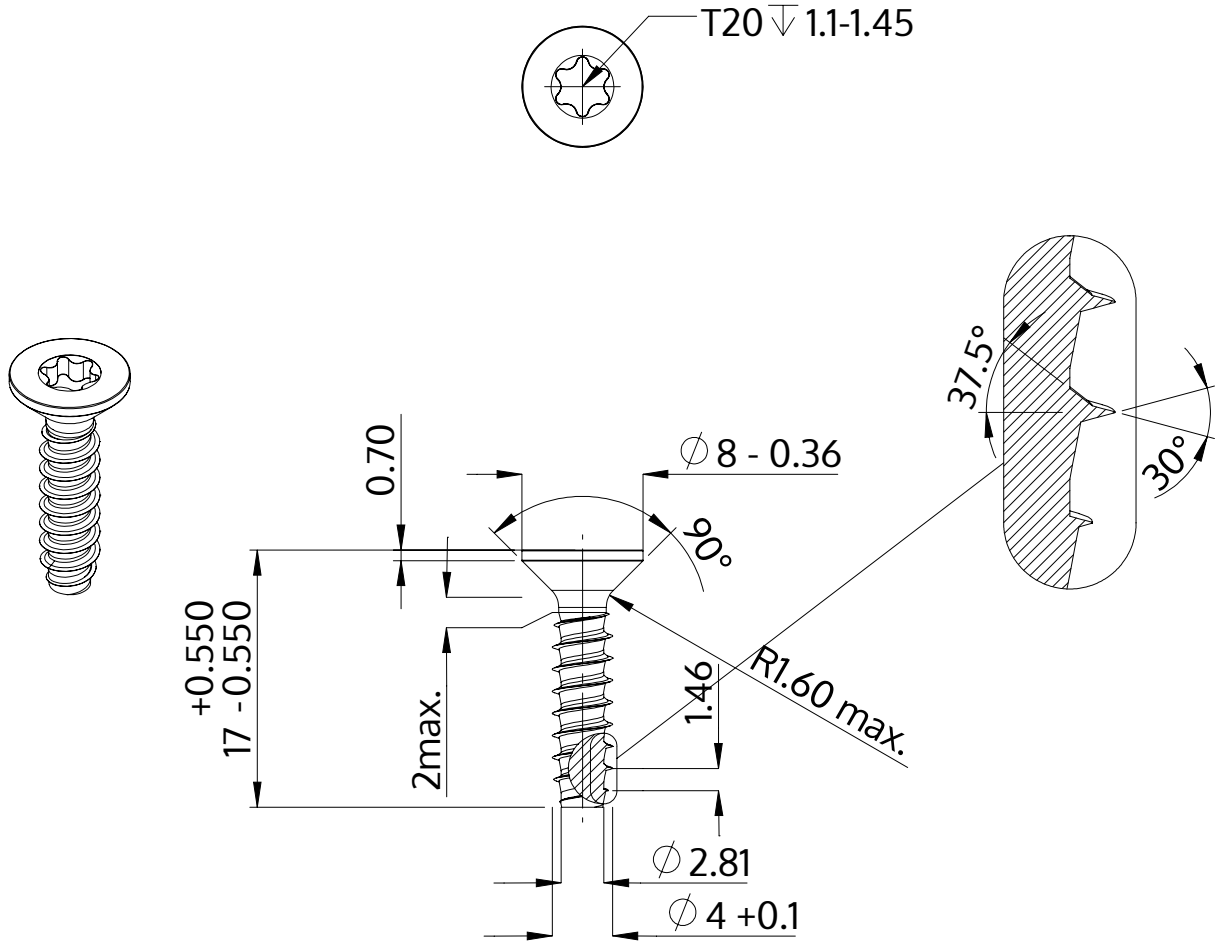

Descrizione	STP41 4.0x17.0 - T20
Materiale	acciaio, temprato
Superficie	Placcato Zinco-Nichel, passivato nero, ricotto, sigillato
Peso	1.387 kg / 1000 pezzi

SCREWERK	**STP410400170B**	
Disegno metrico A4	Scala None:1	2024-04